投光照明器具特性

品名（品番）	YYY31224+YYY95015
光源	LED3000_70_1880 x1　　1880.0 lm
管理番号	K0172073(0)DJ1 XY

配光の区分・種類	非対称配光	主ビーム効率	%		
器具点灯角度		ビーム範囲	$I_0/2$	$I_0/10$	$I_0/20$
器具効率	100.0 %	ビーム効率	47.4%	92.7%	96.9%
最大光度	2090 cd/1000 lm	ビーム角	AA' 23.3°	46.5°	49.4°
			BB' 62.4°	96.1°	106.3°

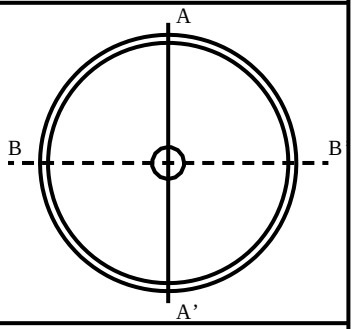

配光曲線
cd/1000 lm

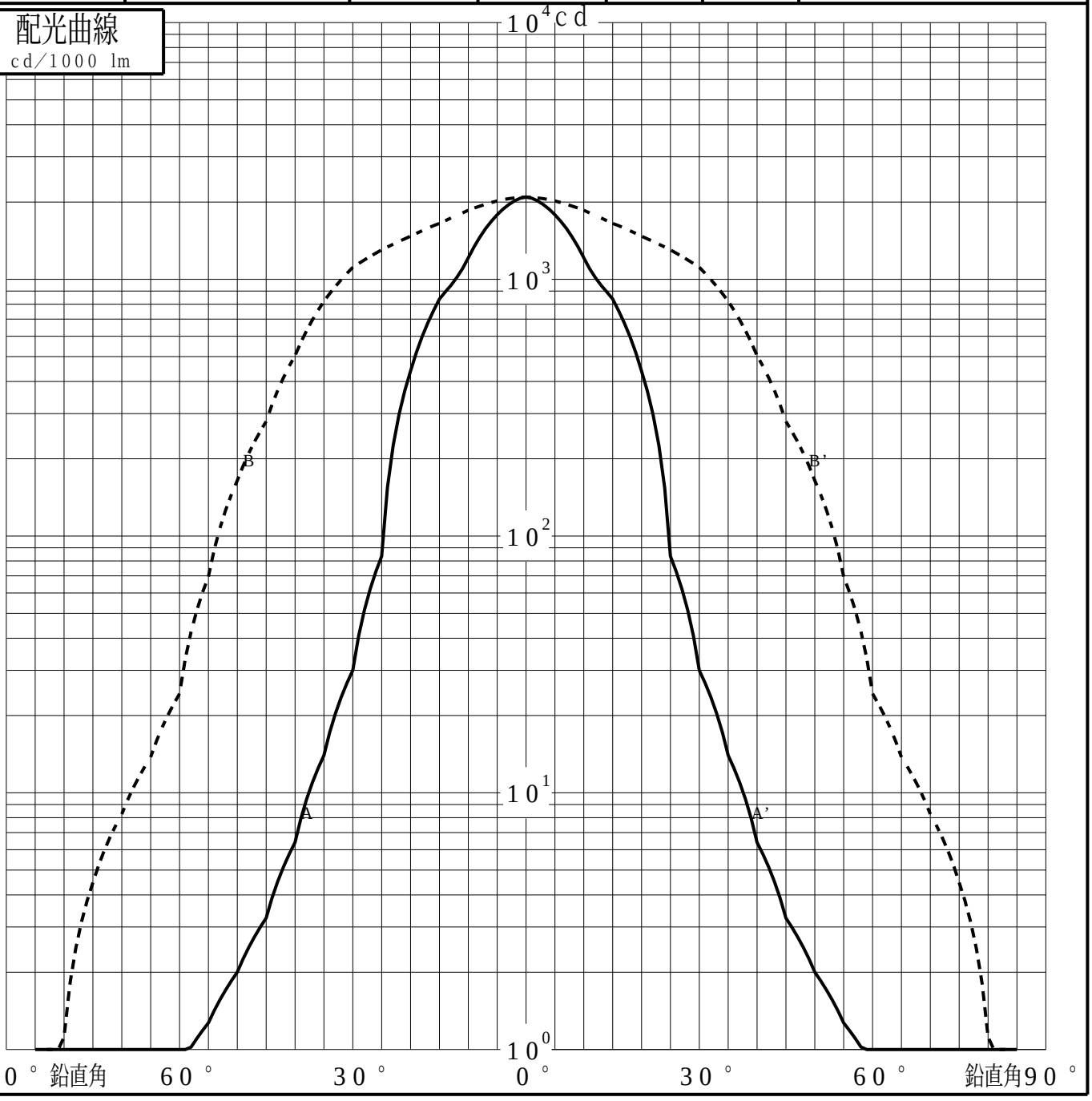

パナソニック株式会社

投光照明器具特性

品番（品名）	YYY31224+YYY95015	光源	LED3000_70_1880 x1
管理番号	K0172073(0)DJ1 XY		

累積光束曲線

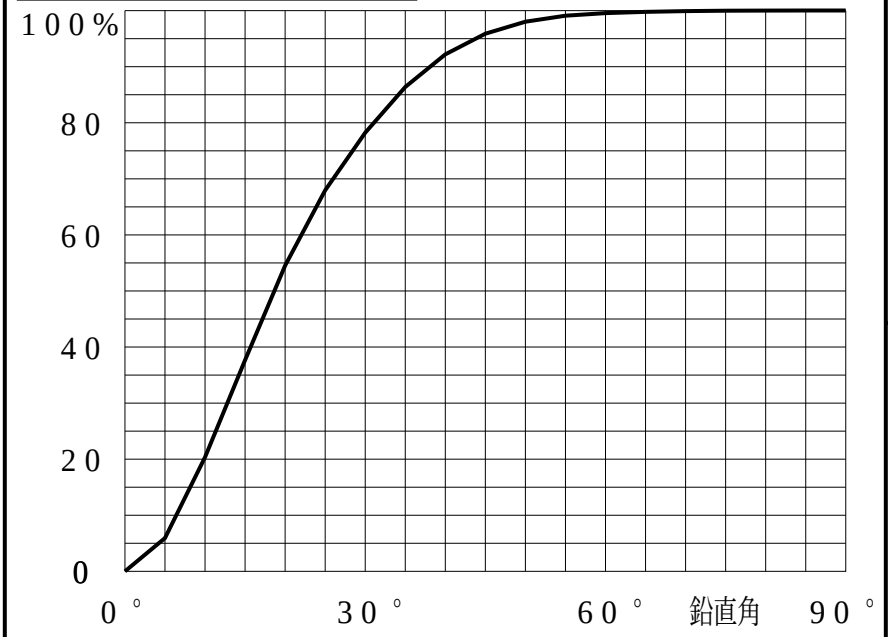

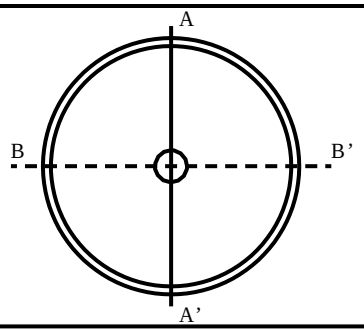

等光度曲線

（αβ座標系）
cd／1000 lm

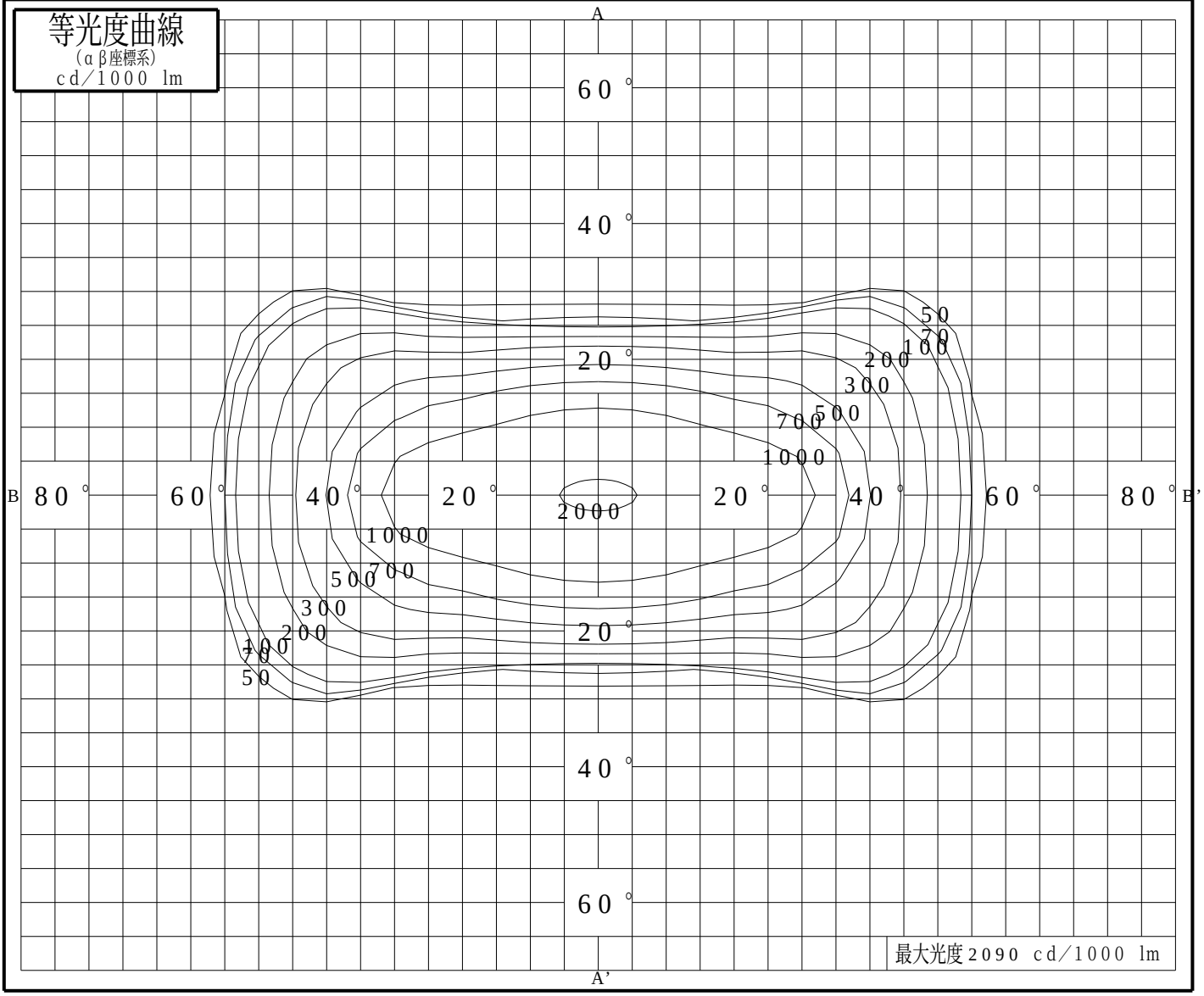

パナソニック株式会社