投光照明器具特性

品名（品番）	YYY31232+YYY95011
光源	LED4000_70_1905 x1　　1905.0 lm
管理番号	K0172063(0)DJ1 XY

配光の区分・種類	非対称配光	主ビーム効率	%		
器具点灯角度		ビーム範囲	$I_0/2$	$I_0/10$	$I_0/20$
器具効率	100.0 %	ビーム効率	54.9%	95.2%	97.9%
最大光度	2379 cd/1000 lm	ビーム角	AA' 38.1°	60.2°	64.3°
			BB' 39.7°	67.8°	73.9°

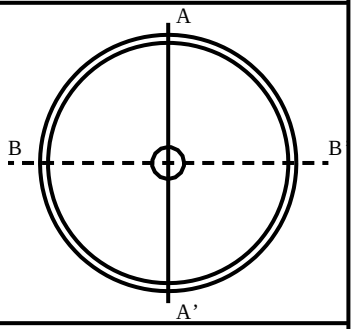

配光曲線
cd/1000 lm

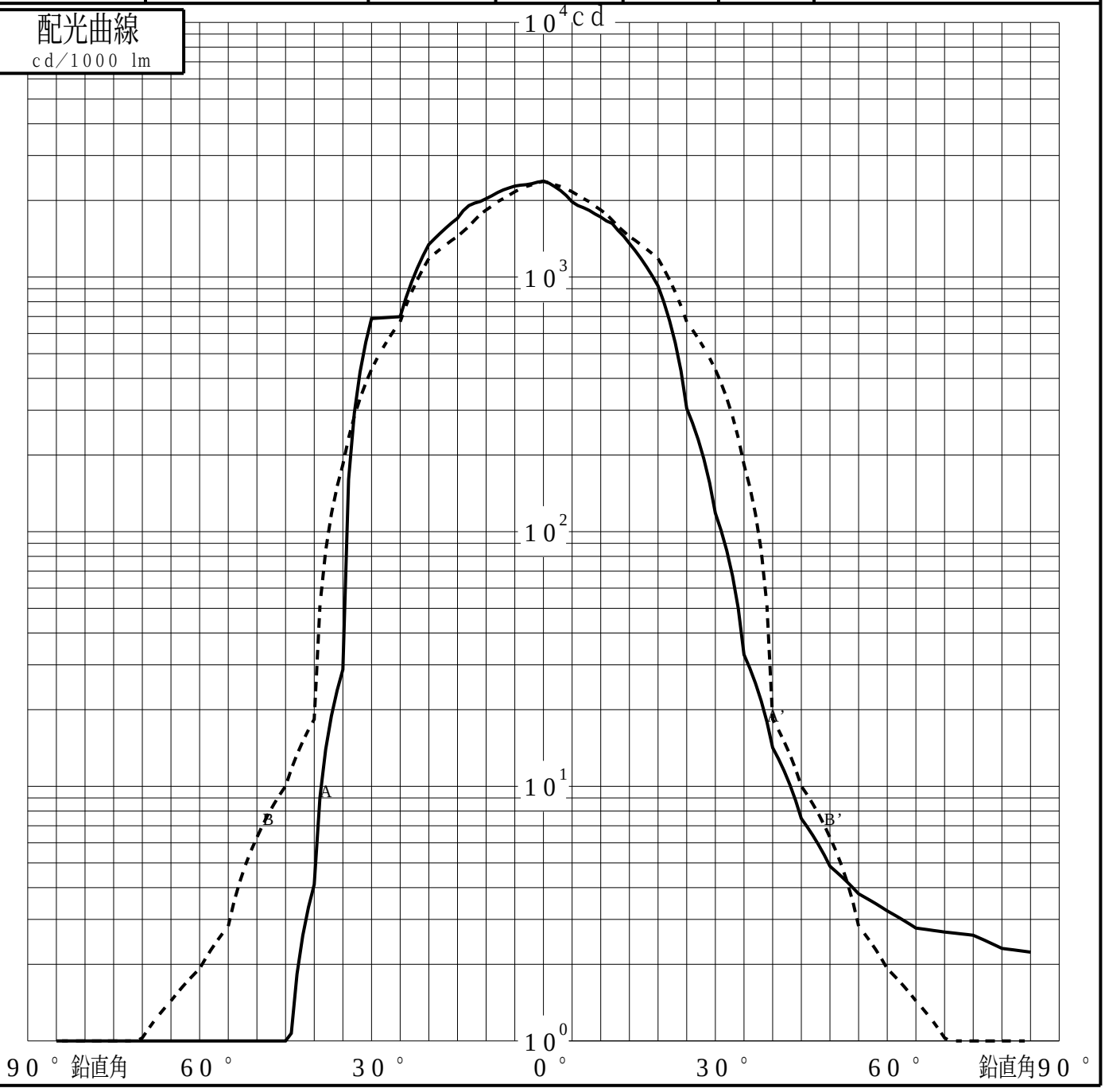

パナソニック株式会社

投光照明器具特性

品番（品名）	YYY31232+YYY95011	光源	LED4000_70_1905 x1
管理番号	K0172063(0)DJ1 XY		

累積光束曲線

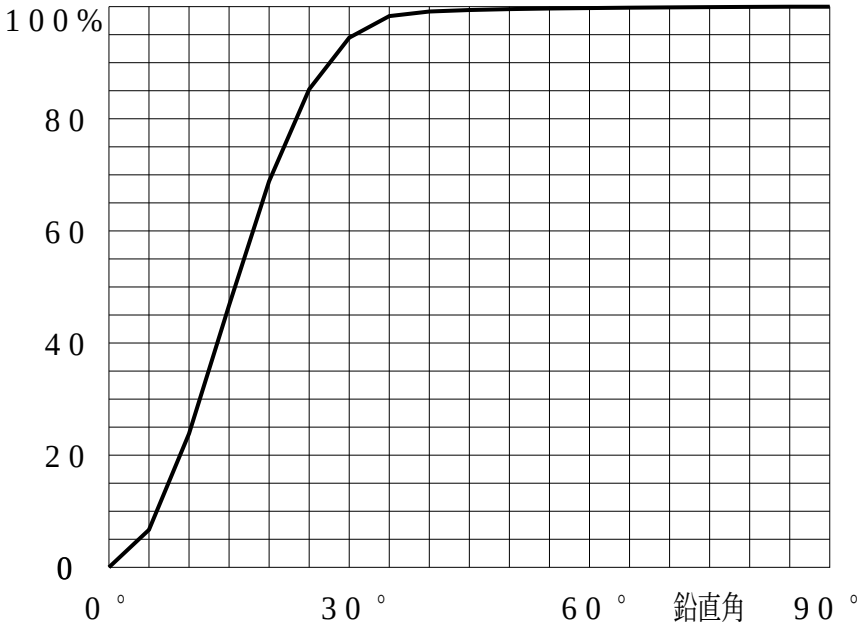

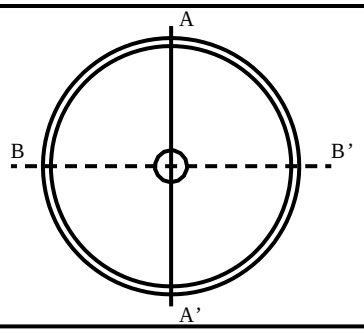

等光度曲線

（αβ座標系）
cd／1000 lm

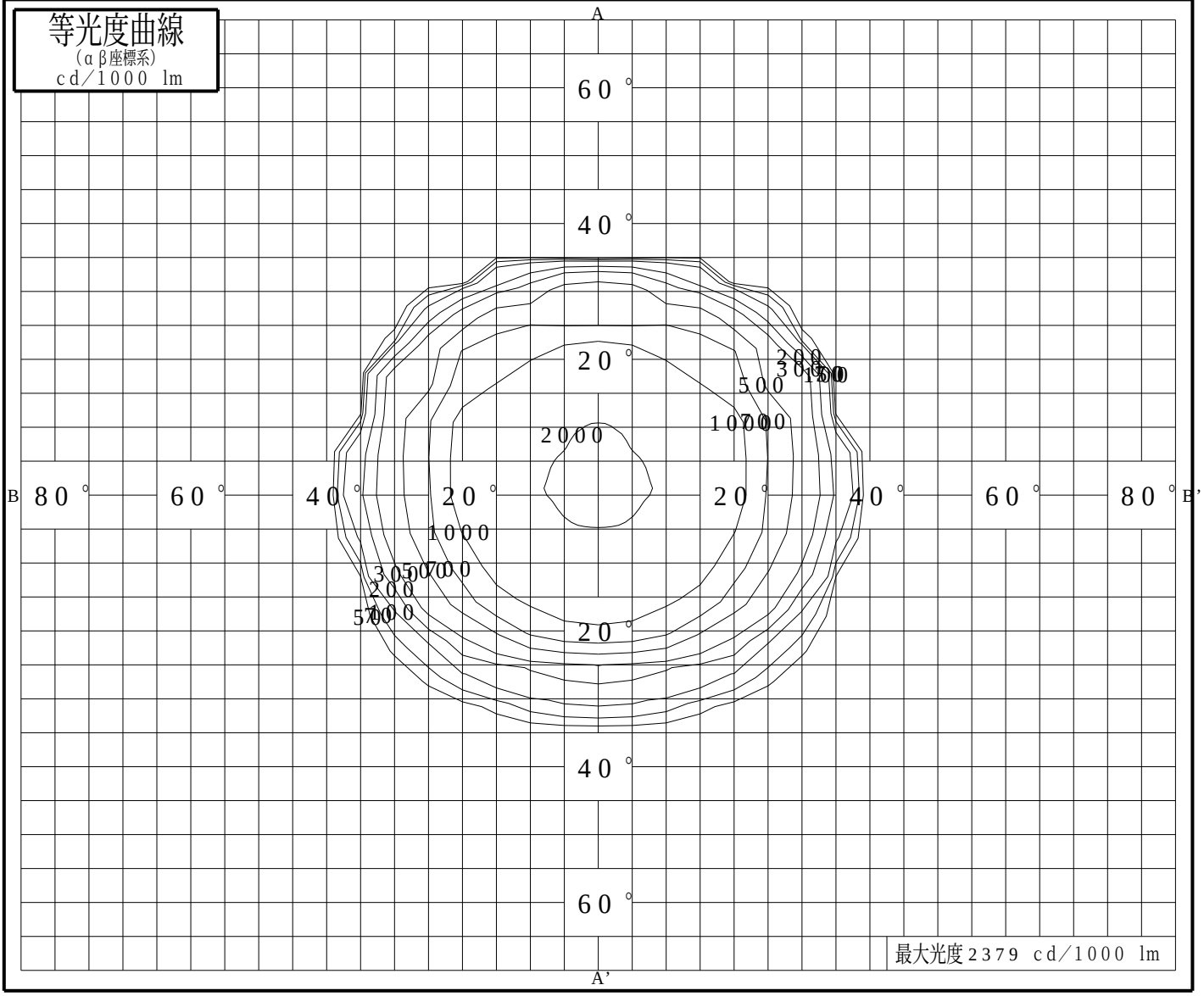

パナソニック株式会社