投光照明器具特性

品名（品番）	NYY65913+NYY96300S+NTS90
光源	LED3000_70_790 x1　　790.0 lm
管理番号	K0164943(2)DJ1 XY

配光の区分・種類	非対称配光	主ビーム効率	%		
器具点灯角度		ビーム範囲	I_0 / 2	I_0 / 10	I_0 / 20
器具効率	99.9 %	ビーム効率	54.9%	86.3%	90.8%
最大光度	21789 cd/1000 lm	ビーム角	AA' 12.3°	20.0°	23.1°
			BB' 11.4°	19.1°	21.9°

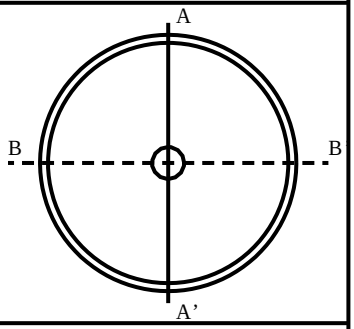

配光曲線
cd/1000 lm

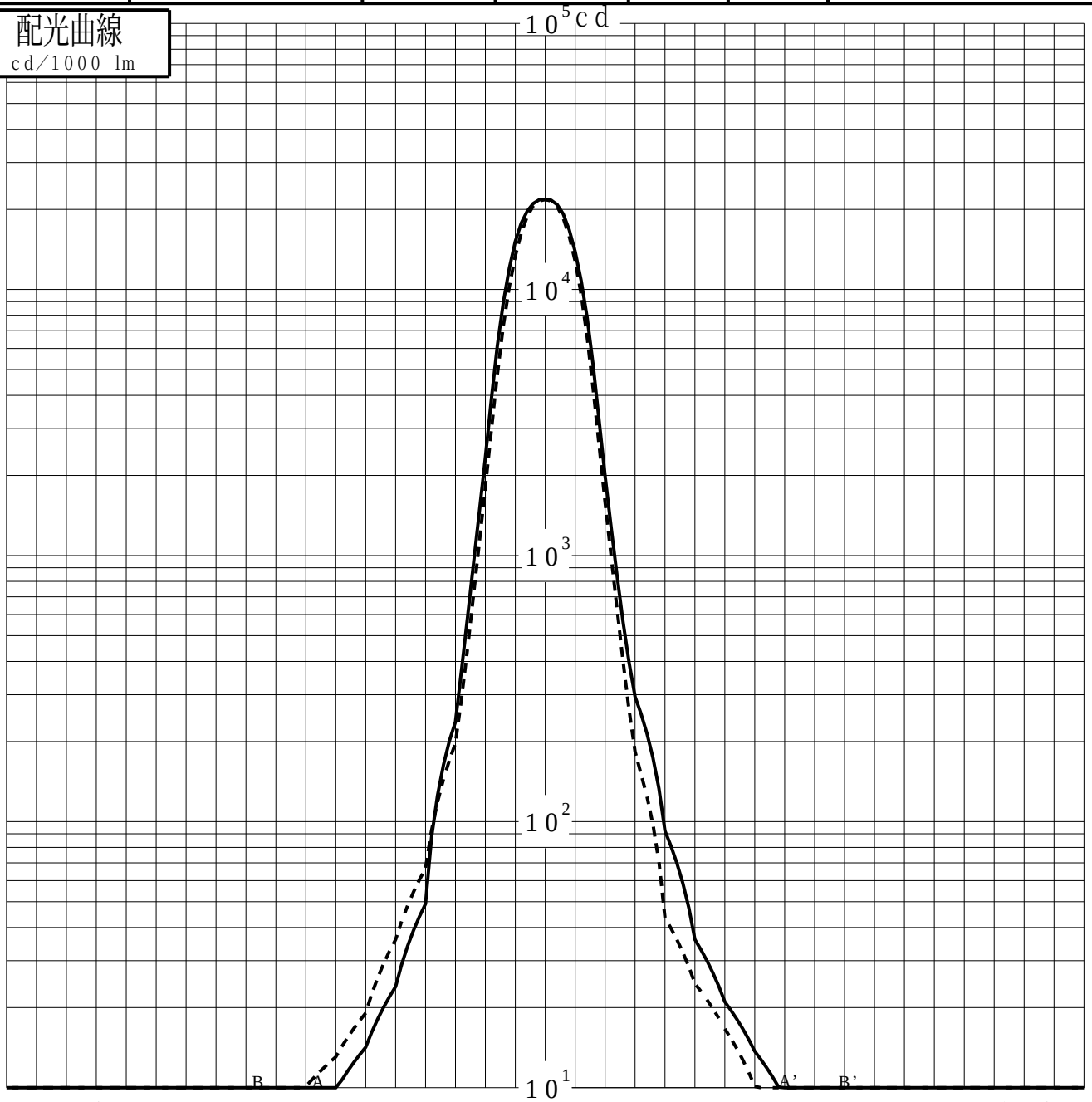

パナソニック株式会社

投光照明器具特性

品番（品名）	NYY65913+NYY96300S+NTS90	光源	LED3000_70_790 x1
管理番号	K0164943(2)DJ1 XY		

累積光束曲線

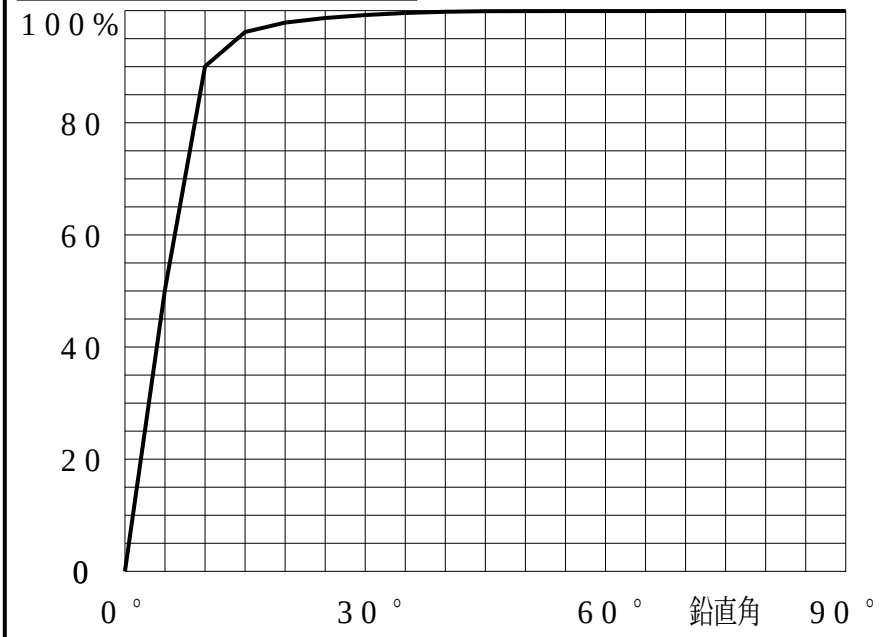

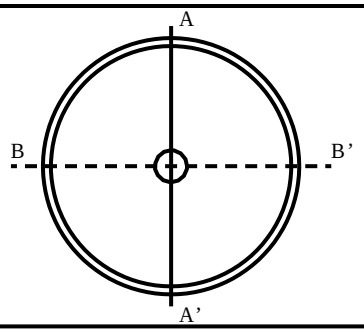

等光度曲線

（αβ座標系）
cd／1000 lm

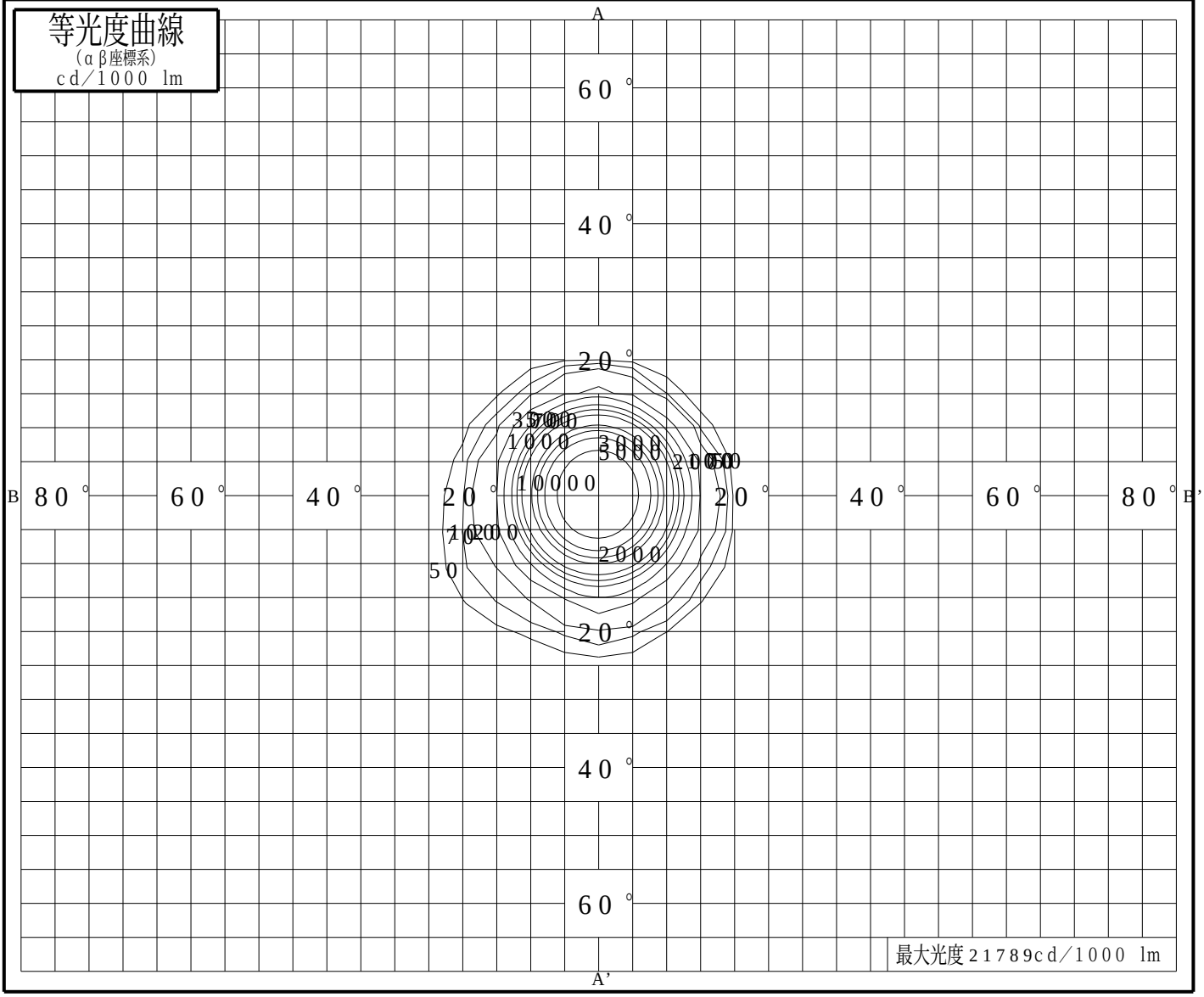

パナソニック株式会社