投光照明器具特性

品名（品番）	SLB80622
光源	LED2700_70_380 x1　　380.0 lm
管理番号	K0152902(5) DB1 TF

配光の区分・種類	非対称配光	主ビーム効率	%		
器具点灯角度		ビーム範囲	I_0 / 2	I_0 / 10	I_0 / 20
器具効率	100.0 %	ビーム効率	50.2%	92.7%	96.0%
最大光度	1479 cd/1000 lm	ビーム角 AA'	44.7	81.0	89.5
		ビーム角 BB'	45.6	81.3	90.1

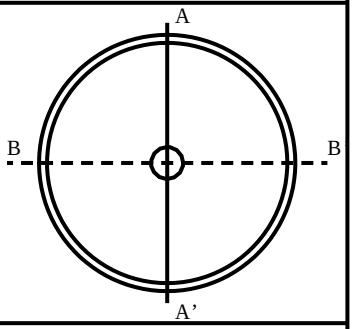

配光曲線
cd/1000 lm

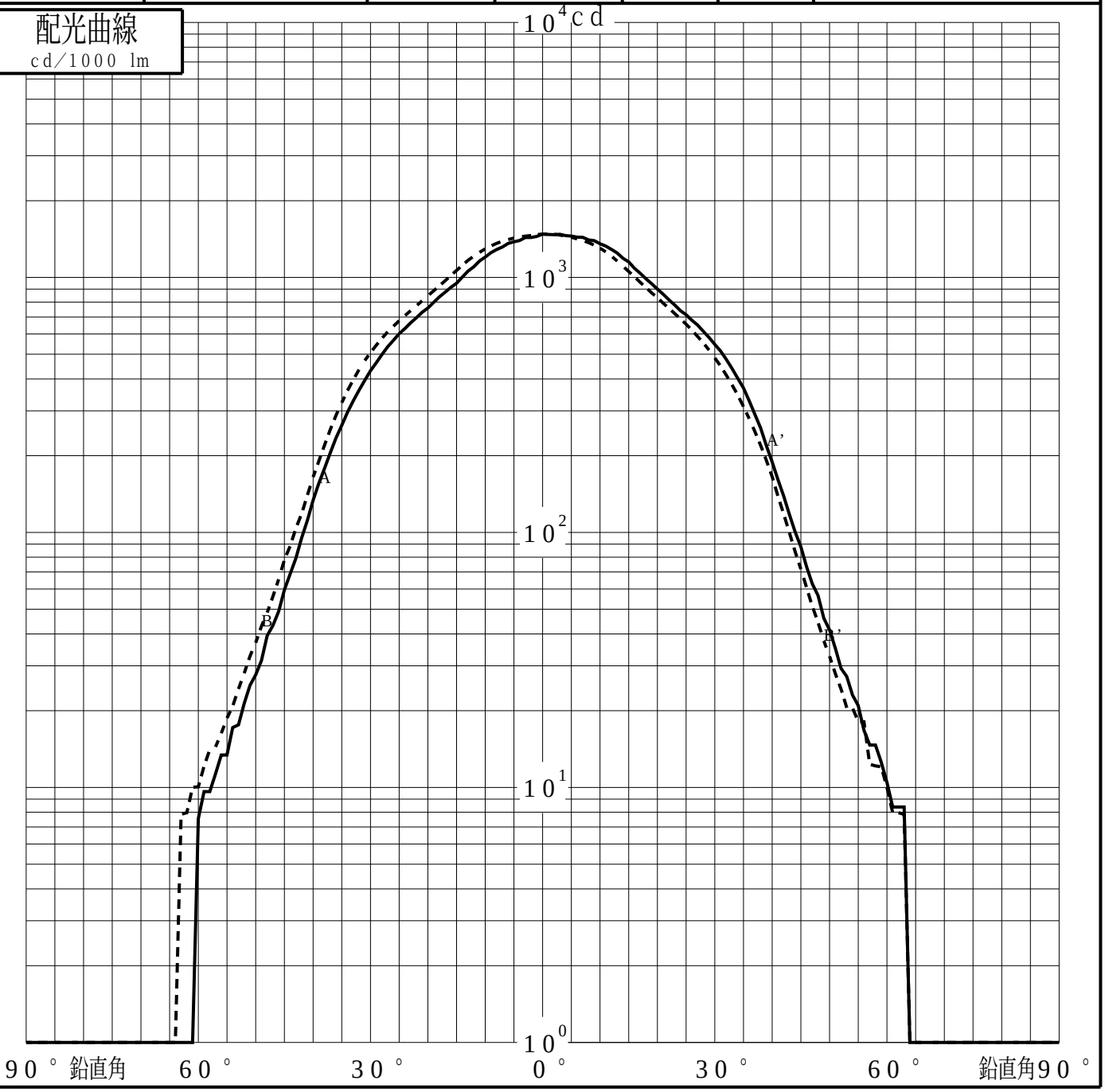

パナソニックエレクトリックワークス株式会社

投光照明器具特性

品番（品名）	SLB80622	光源	LED2700_70_380 x1
管理番号	K0152902(5)DB1 TF		

累積光束曲線

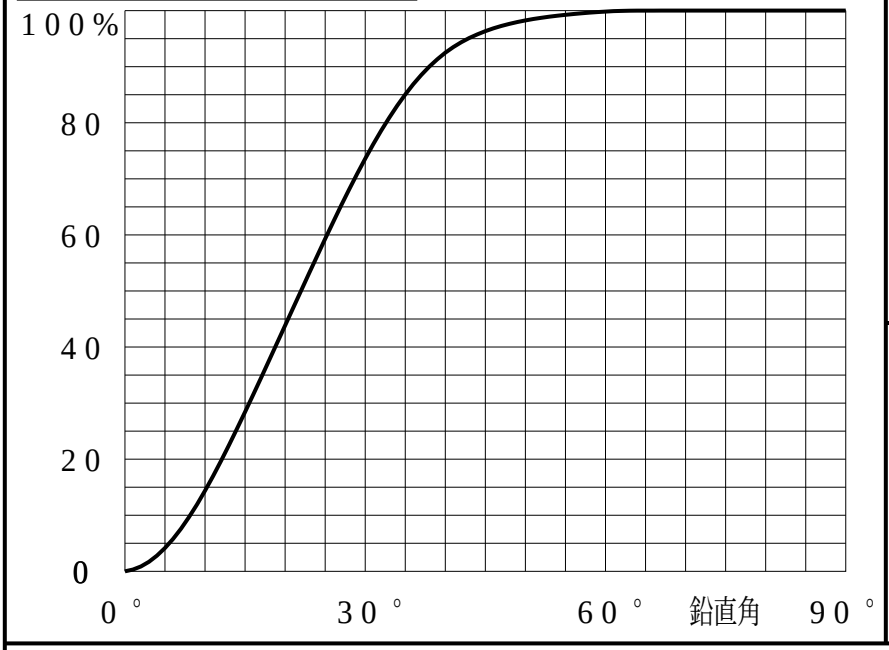

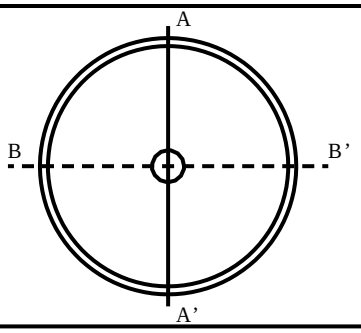

等光度曲線

（αβ座標系）
cd／1000 lm

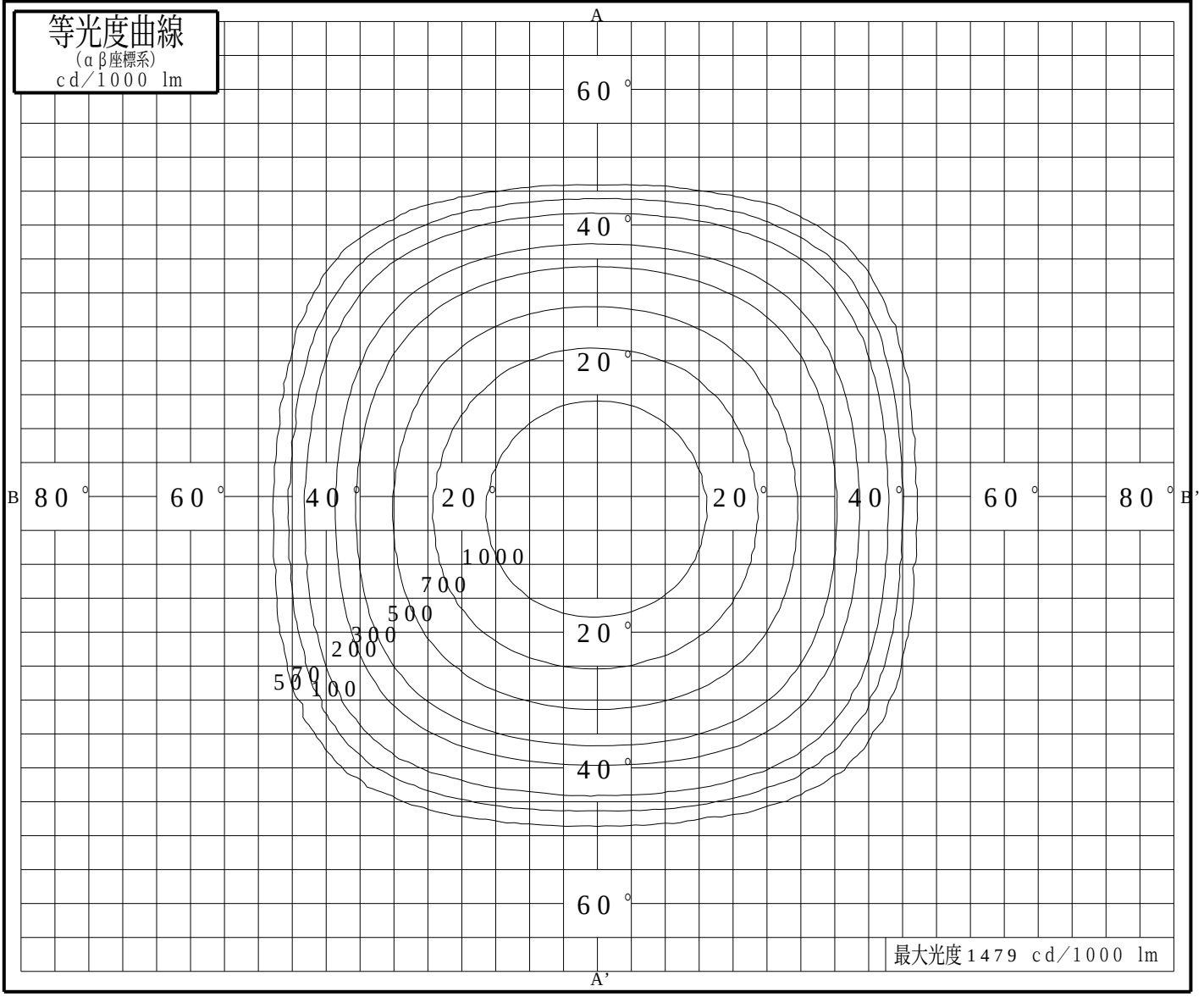

パナソニックエレクトリックワークス株式会社