屋外照明器具特性

品番（品名）	XY2911M
光源	LED3000_85_292 x1　292.0 lm
管理番号	K0131425(2)DB1
JISC8131-1999による配光形式	

器具効率	100.0 %	直下光度	0.0 cd/1000lm
上方光束 下方光束	60.6% 39.4%	最大光度	131.2 cd/1000lm

鉛直角θ	0°	5°	10°	15°	20°	25°	30°	35°	40°	45°	50°	55°	60°	65°	70°	75°	80°	85°	90°
φ=0°鉛直面	0	0	0	0	1	7	15	25	36	47	59	71	81	90	99	104	106	107	115
90°	0	0	0	0	0	5	12	20	29	39	48	58	66	74	81	85	87	88	95
180°	0	0	0	0	1	7	15	25	36	47	59	71	81	90	99	104	106	107	115
270°	0	0	0	0	0	5	12	20	29	39	48	58	66	74	81	85	87	88	95
Imaxを含む鉛直面	0	0	0	0	1	7	15	25	36	47	59	71	80	90	100	104	106	107	115

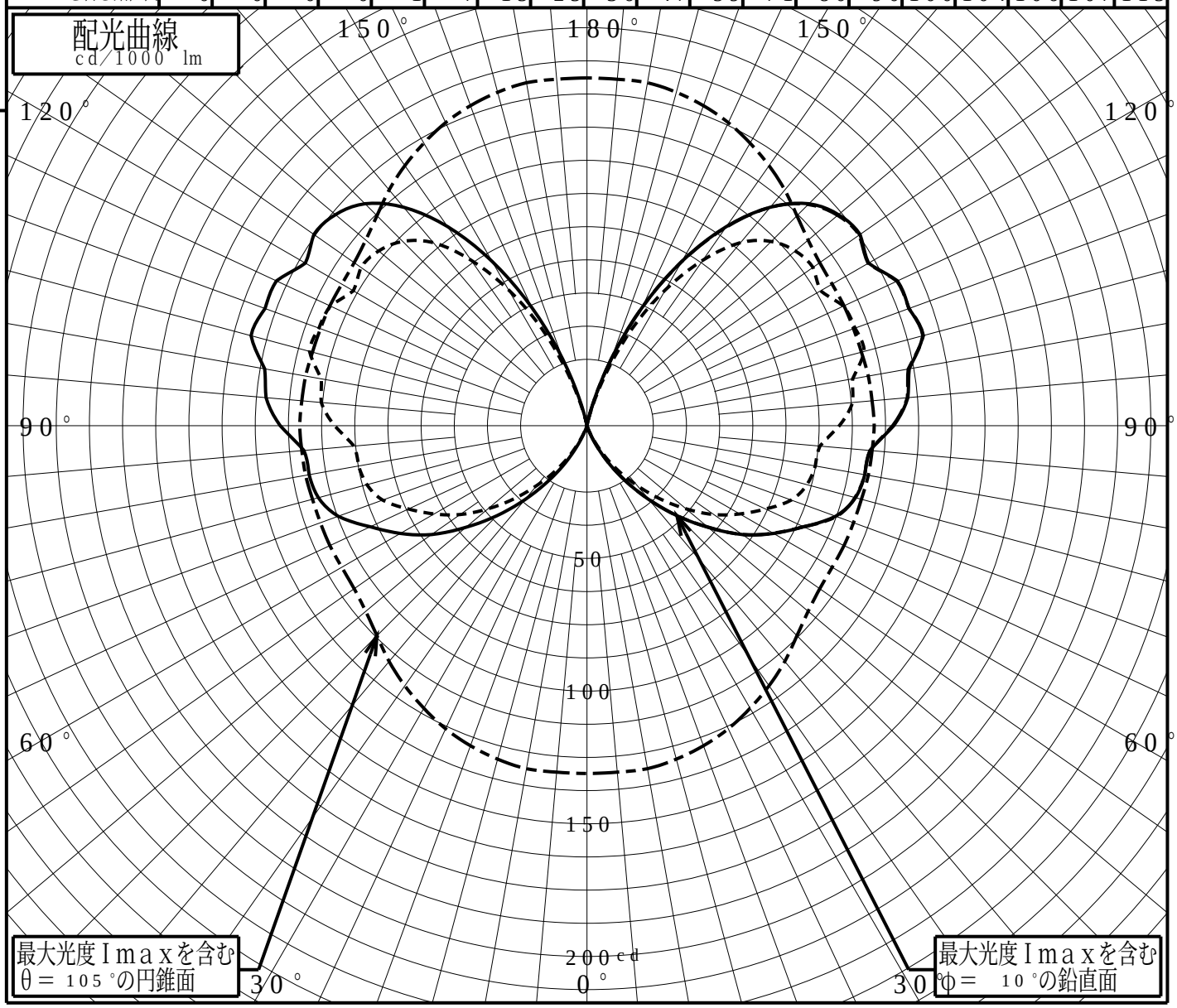

パナソニックエレクトリックワークス株式会社

道路・トンネル照明率曲線

品番（品名）	XY2911M	光源	LED3000_85_292 x1
管理番号	K0131425 (2)DB 1		

α＝ 0.0°

H: 取付高さ(MOUNTING HIGHT)

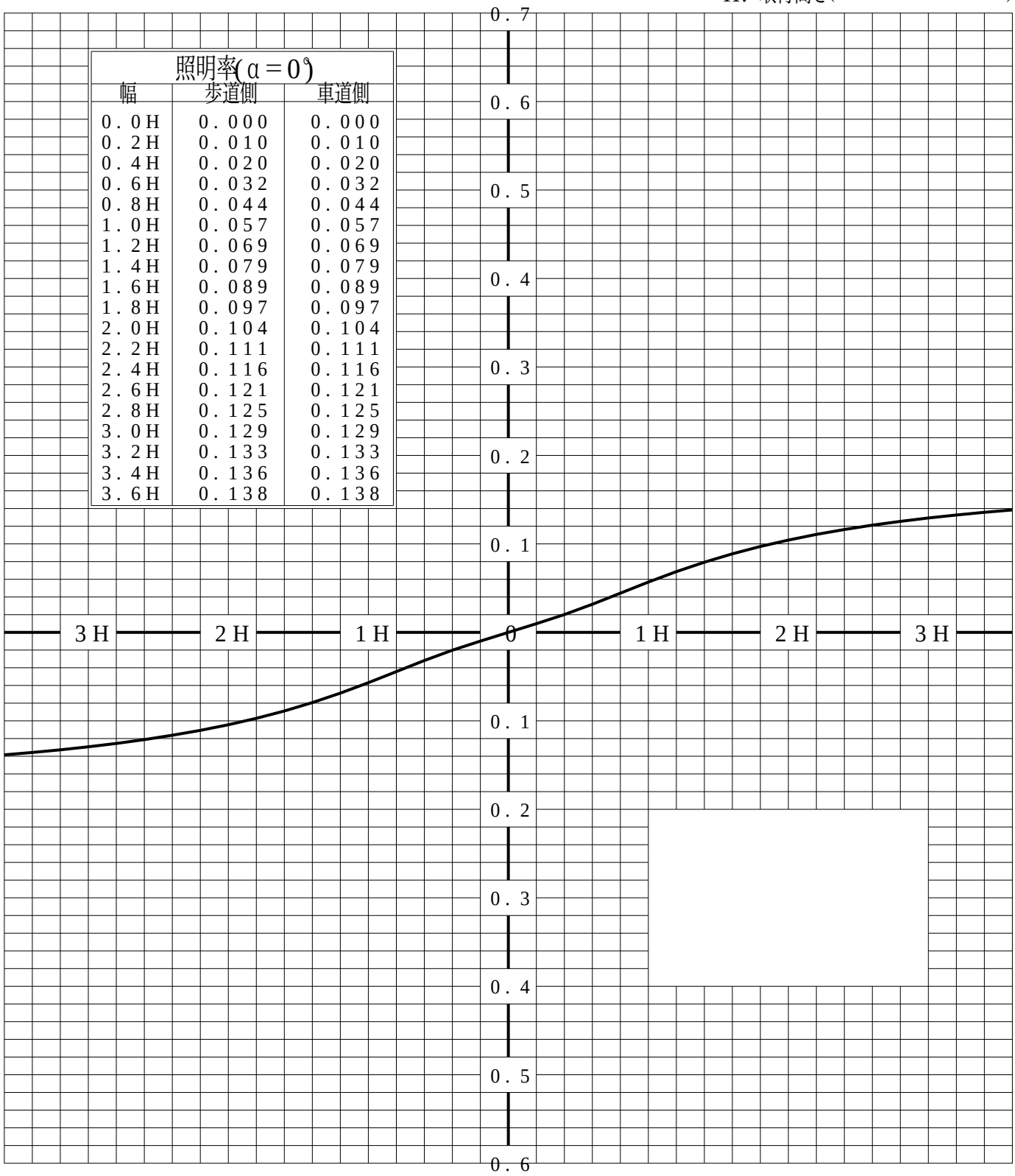

照明率(α＝0°)

幅	歩道側	車道側
0.0H	0.000	0.000
0.2H	0.010	0.010
0.4H	0.020	0.020
0.6H	0.032	0.032
0.8H	0.044	0.044
1.0H	0.057	0.057
1.2H	0.069	0.069
1.4H	0.079	0.079
1.6H	0.089	0.089
1.8H	0.097	0.097
2.0H	0.104	0.104
2.2H	0.111	0.111
2.4H	0.116	0.116
2.6H	0.121	0.121
2.8H	0.125	0.125
3.0H	0.129	0.129
3.2H	0.133	0.133
3.4H	0.136	0.136
3.6H	0.138	0.138

歩道側 ⇄ 車道側

パナソニックエレクトリックワークス株式会社

正弦等光度曲線

品番（品名）	XY2911M	光源	LED3000_85_292 x1
管理番号	K0131425(2)DB 1		

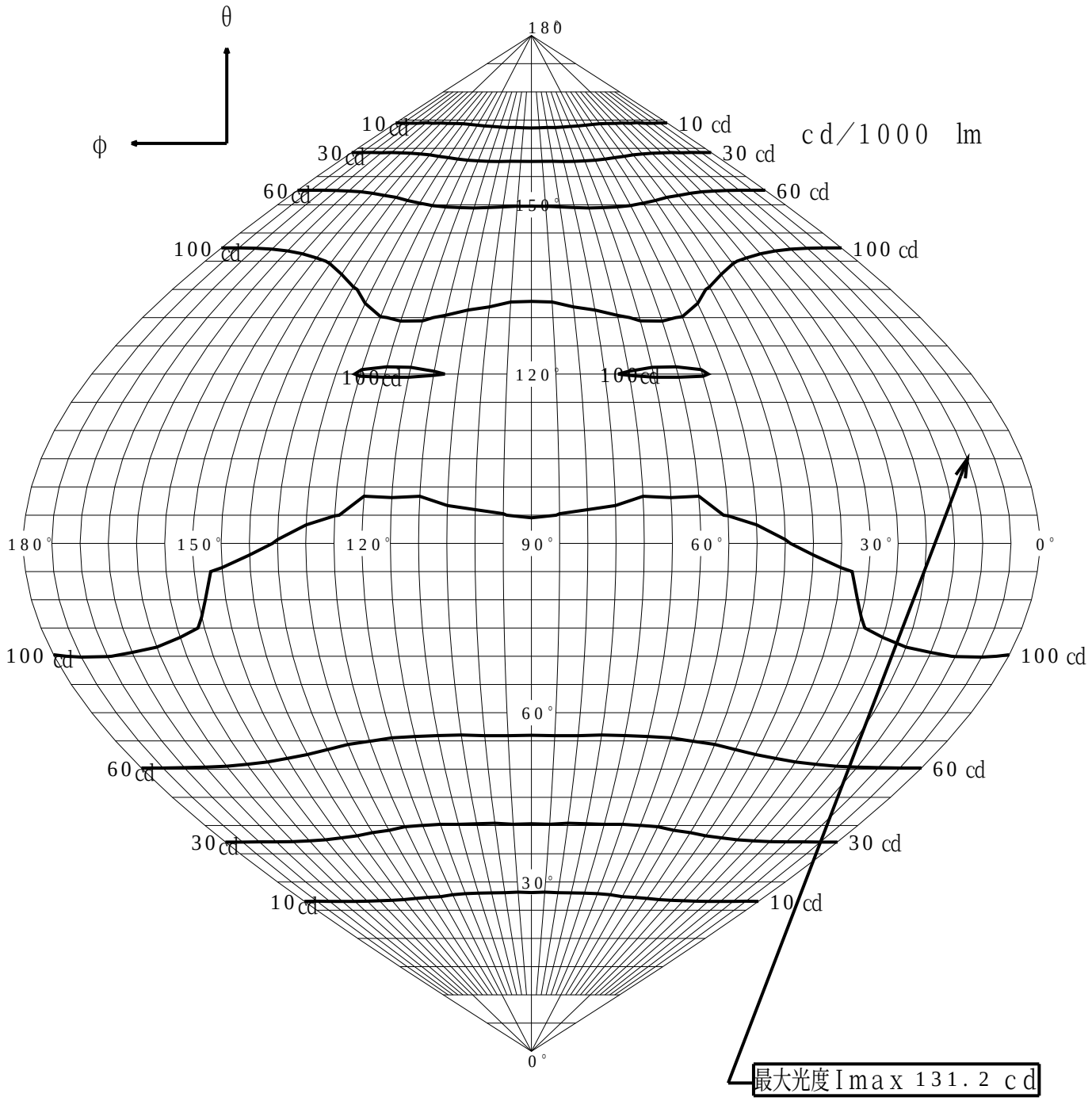

直下光度Io 0.0 cd

パナソニックエレクトリックワークス株式会社

等照度曲線

品番（品名）	XY2911M	全光束	292 lm
		保守率	1.00
光源	LED3000_85_292 x1	取付高さ	1.0 m
		取付角度	0.0 °
管理番号	K0131425(2)DB1	最大照度	4.9 lx

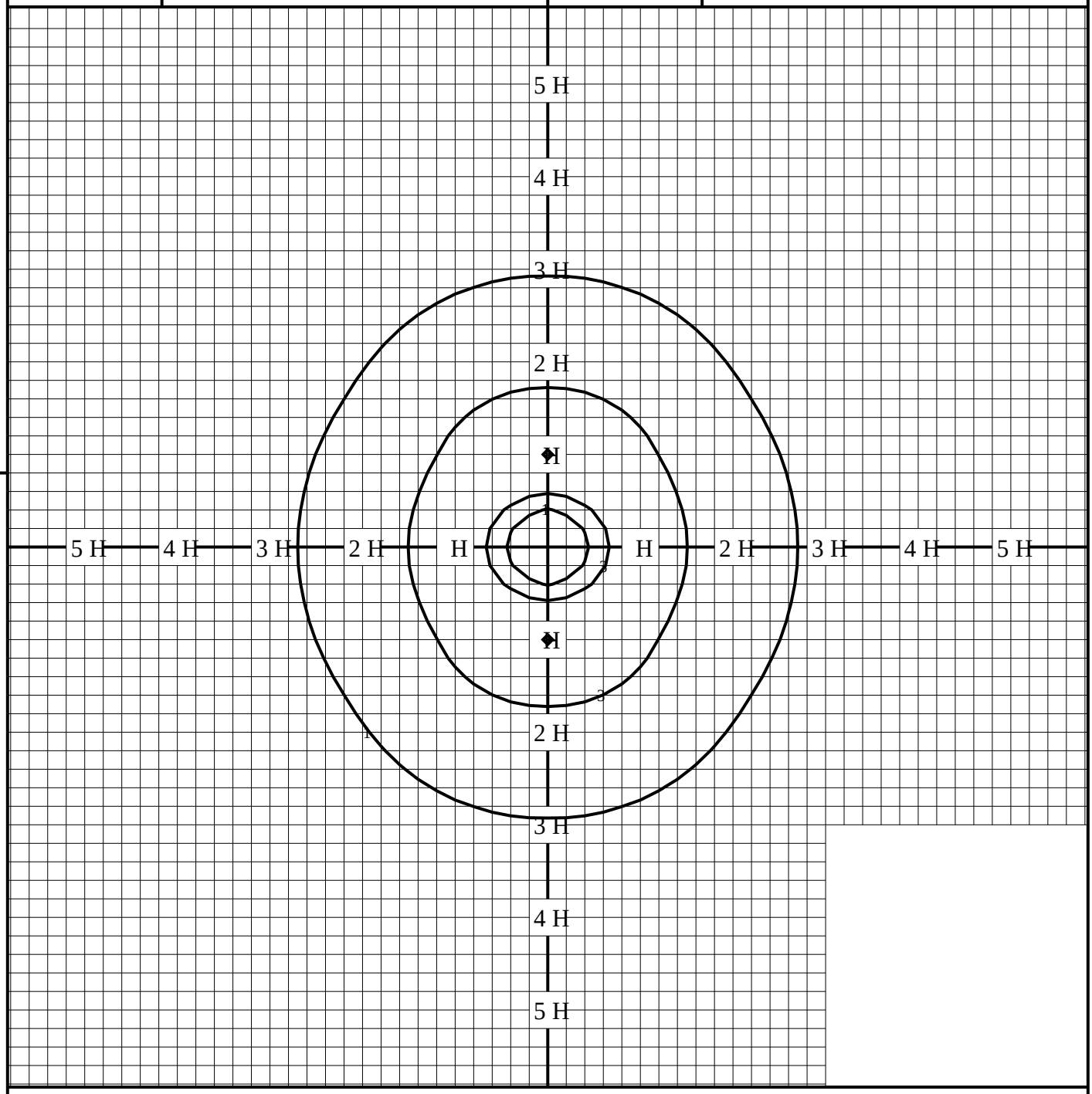

◆ 印は最大照度の位置を示す。　　単位：lx

取付高さが異なる場合は照度の値に下表の補正係数を掛けて下さい。　　H：取付高さ

取付高さ	1 m	2 m	3 m	4 m	5 m	6 m	7 m	8 m	9 m	10 m
補正係数	1.000	0.250	0.111	0.062	0.040	0.027	0.020	0.015	0.012	0.010

パナソニックエレクトリックワークス株式会社