屋外照明器具特性

品番（品名）	YYY16110Z
光源	LED3000_70_187 x1　　187.0 lm
管理番号	K0143463(1)DR1
JISC8131-1999による配光形式	

器具効率	99.9 %	直下光度	0.0 cd/1000lm
上方光束 下方光束	16.3% 83.6%	最大光度	290.2 cd/1000lm

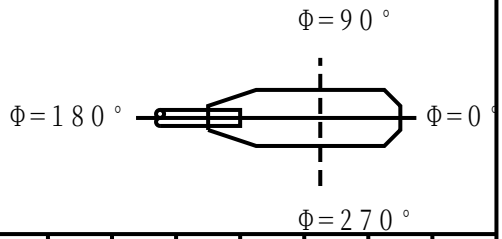

鉛直角θ	0°	5°	10°	15°	20°	25°	30°	35°	40°	45°	50°	55°	60°	65°	70°	75°	80°	85°	90°
φ=0°鉛直面	0	0	2	5	7	11	18	28	45	66	94	138	215	286	270	217	163	117	82
90°	0	0	2	5	7	11	18	28	45	66	94	138	215	286	270	217	163	117	82
180°	0	0	2	5	7	11	18	28	45	66	94	138	215	286	270	217	163	117	82
270°	0	0	2	5	7	11	18	28	45	66	94	138	215	286	270	217	163	117	82
Imaxを含む鉛直面	0	0	2	5	7	11	18	28	45	66	94	138	215	286	270	217	163	117	82

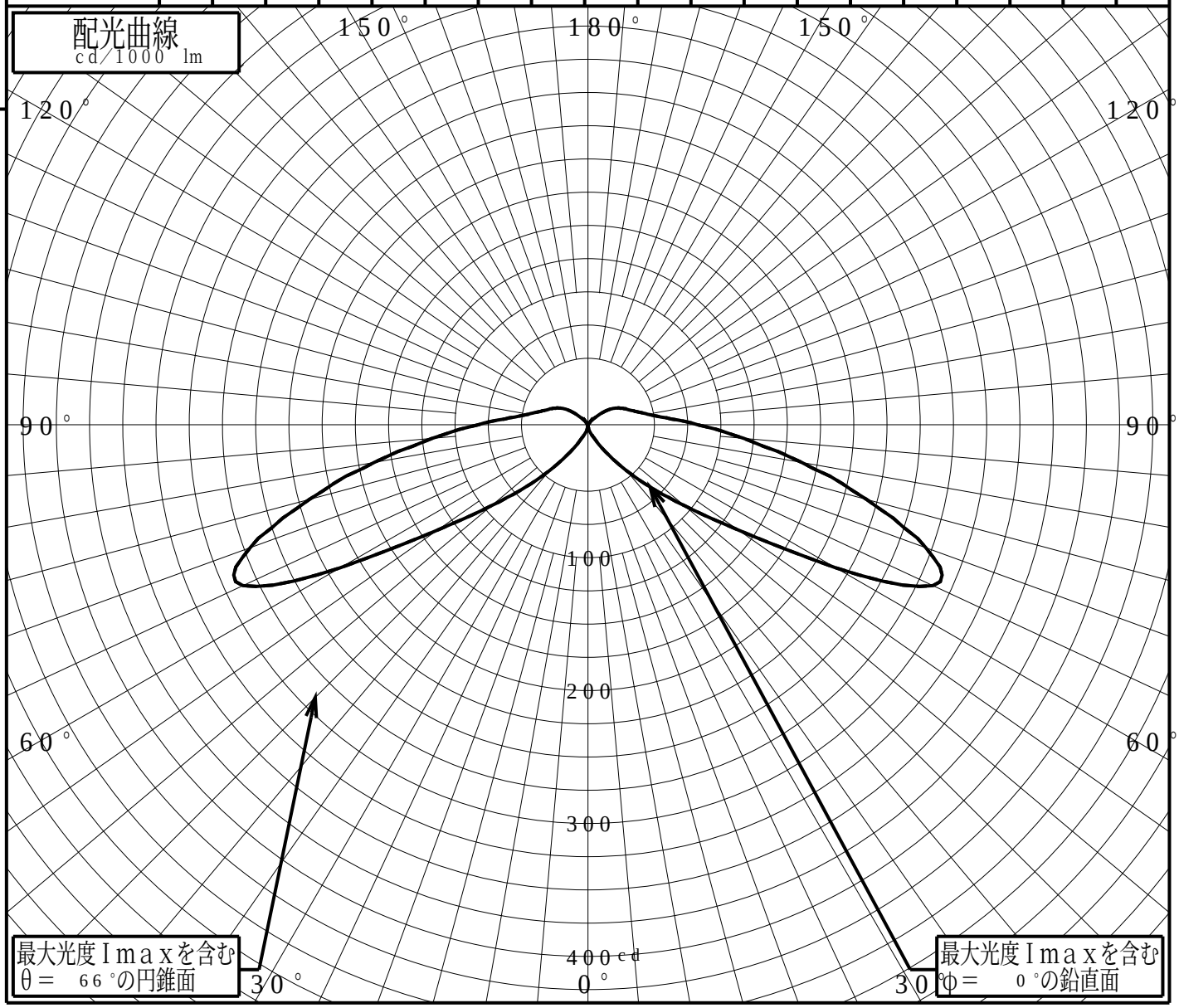

パナソニックエレクトリックワークス株式会社

道路・トンネル照明率曲線

品番（品名）	YYY16110Z	光源	LED3000_70_187 x1
管理番号	K0143463 (1)DR 1		

α＝ 0.0°

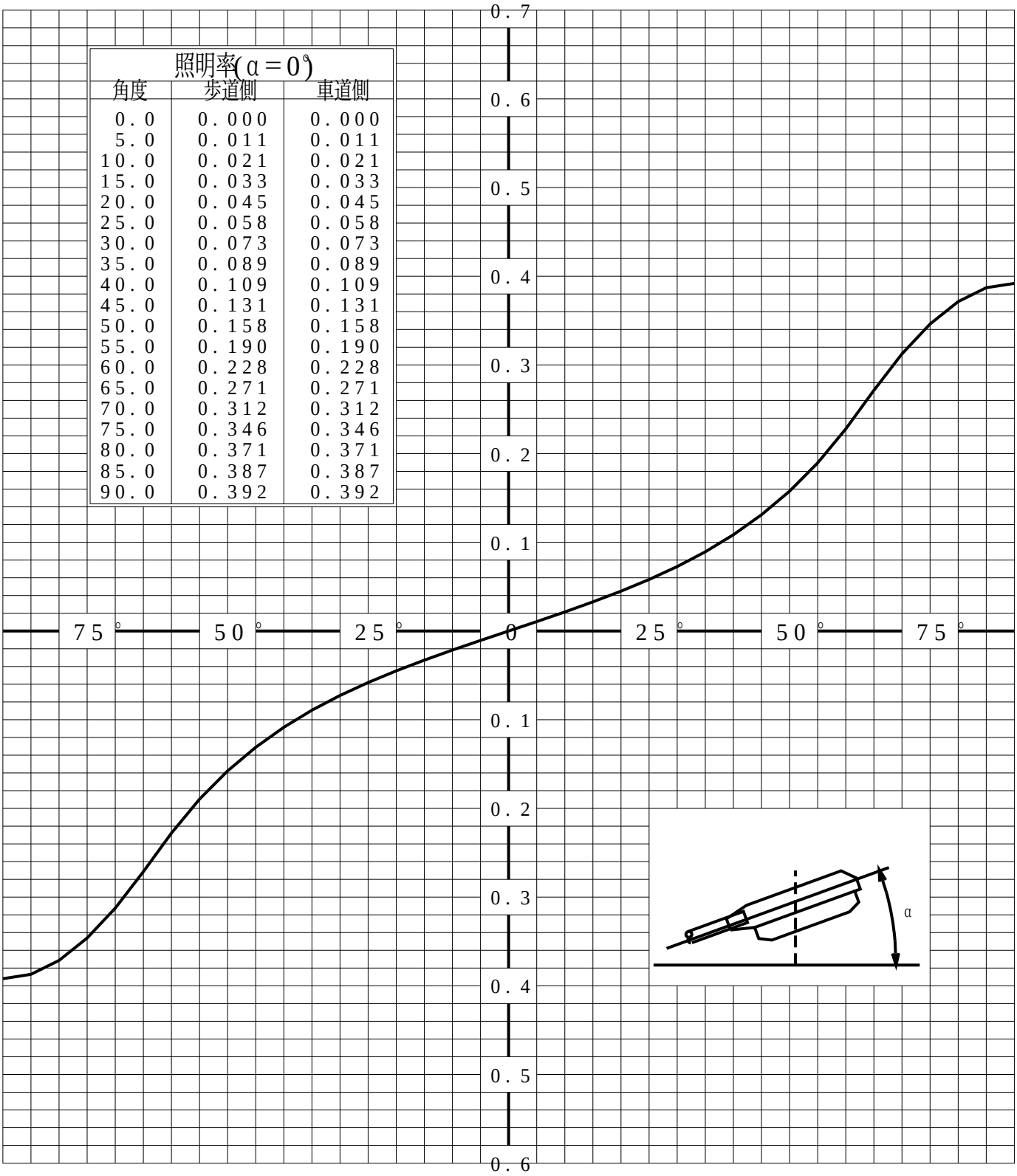

照明率(α＝0°)

角度	歩道側	車道側
0.0	0.000	0.000
5.0	0.011	0.011
10.0	0.021	0.021
15.0	0.033	0.033
20.0	0.045	0.045
25.0	0.058	0.058
30.0	0.073	0.073
35.0	0.089	0.089
40.0	0.109	0.109
45.0	0.131	0.131
50.0	0.158	0.158
55.0	0.190	0.190
60.0	0.228	0.228
65.0	0.271	0.271
70.0	0.312	0.312
75.0	0.346	0.346
80.0	0.371	0.371
85.0	0.387	0.387
90.0	0.392	0.392

歩道側 車道側

パナソニックエレクトリックワークス株式会社

等照度曲線

品番（品名）	YYY16110Z	全光束	187 lm
		保守率	1.00
光源	LED3000_70_187 x1	取付高さ	0.2 m
		取付角度	0.0 °
管理番号	K0143463(1)DR1	最大照度	193.3 lx

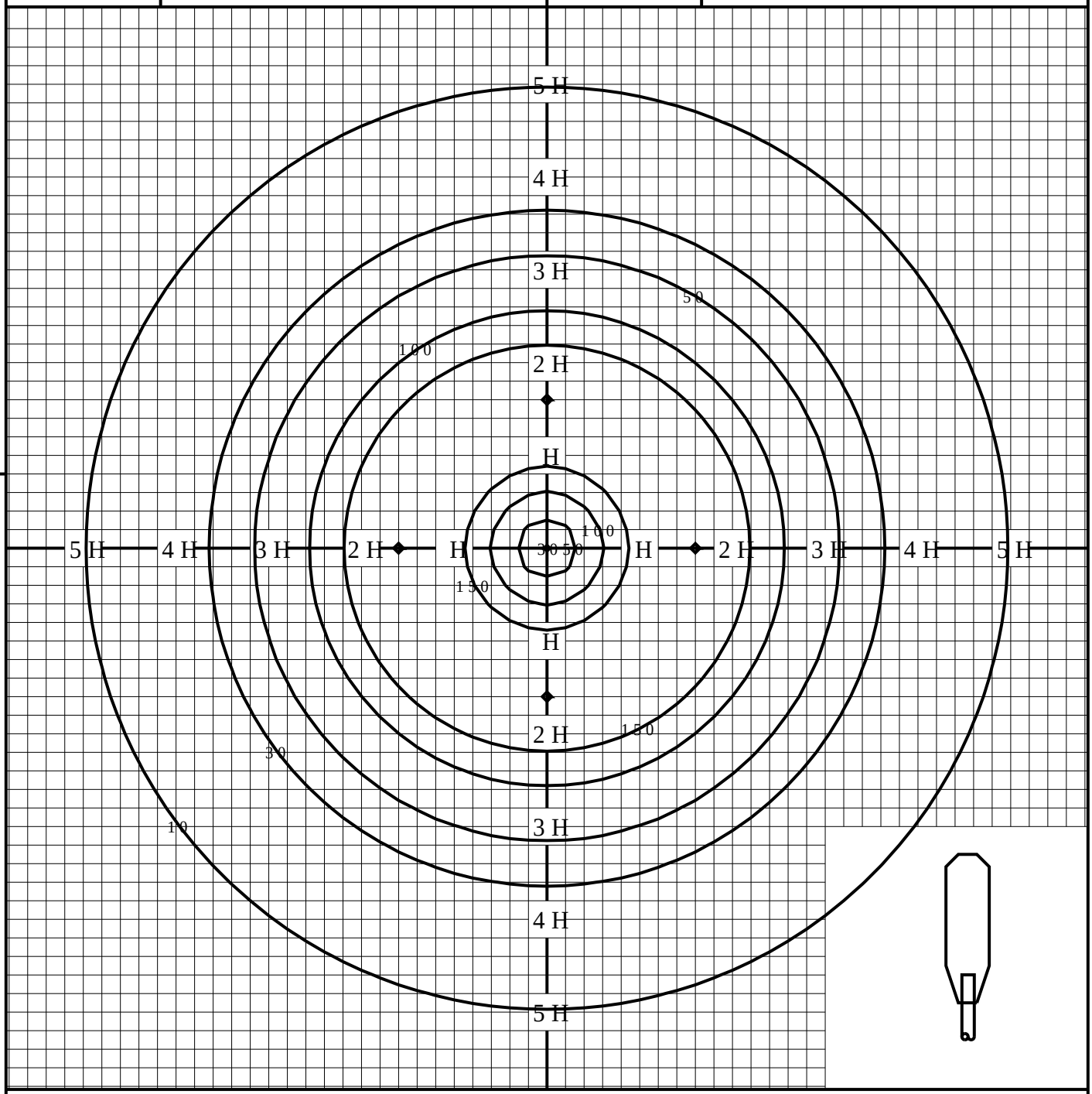

◆ 印は最大照度の位置を示す。　　単位：lx

取付高さが異なる場合は照度の値に下表の補正係数を掛けて下さい。　　H：取付高さ

取付高さ	1 m	2 m	3 m	4 m	5 m	6 m	7 m	8 m	9 m	10 m
補正係数	0.025	0.006	0.002	0.001	0.001	0.000	0.000	0.000	0.000	0.000

パナソニックエレクトリックワークス株式会社

等照度曲線

品番（品名）	YYY16110Z	全光束	187 lm
		保守率	1.00
光源	LED3000_70_187 x1	取付高さ	0.8 m
		取付角度	0.0 °
管理番号	K0143463(1)DR1	最大照度	7.9 lx

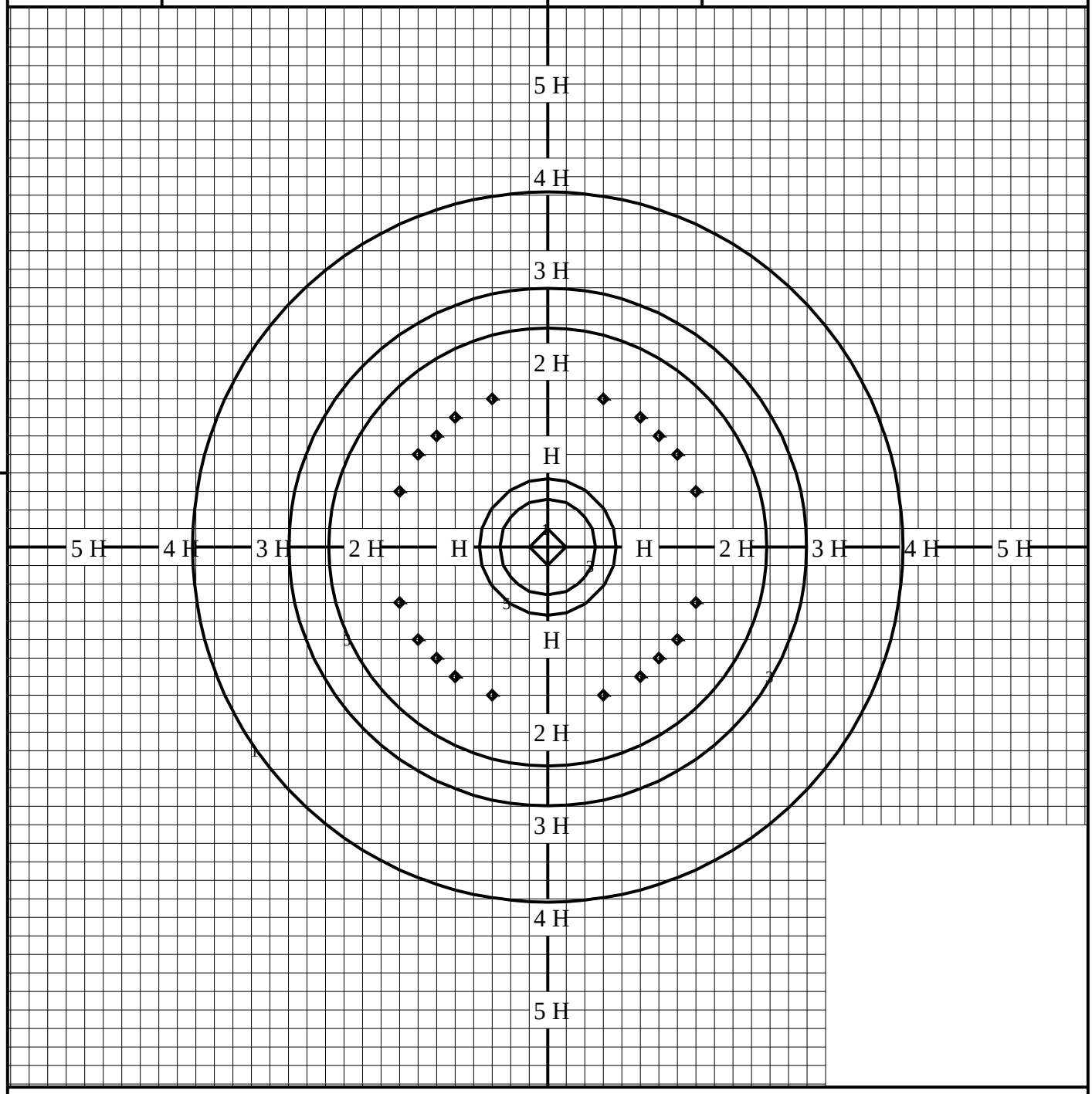

◆ 印は最大照度の位置を示す。　　単位：lx

取付高さが異なる場合は照度の値に下表の補正係数を掛けて下さい。　　H：取付高さ

取付高さ	1 m	2 m	3 m	4 m	5 m	6 m	7 m	8 m	9 m	10 m
補正係数	0.640	0.160	0.071	0.040	0.025	0.017	0.013	0.010	0.007	0.006

パナソニックエレクトリックワークス株式会社