屋外照明器具特性

品番（品名）	YYY16180+YYY90150
光源	LLD4000LCE1 x1　　845.0 lm
管理番号	K0181747(0)DR1
JISC8131-1999 による配光形式	CUT-OFF

器具効率	10.0 %	直下光度	0.0 cd/1000lm
上方光束	7.2%	最大光度	118.0 cd/1000lm
下方光束	2.8%		

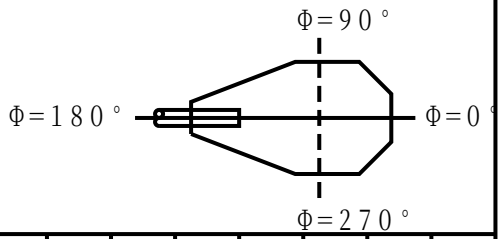

鉛直角θ	0°	5°	10°	15°	20°	25°	30°	35°	40°	45°	50°	55°	60°	65°	70°	75°	80°	85°	90°
φ=0°鉛直面	0	0	0	2	4	5	6	6	7	7	7	7	6	5	4	3	1	0	0
90°	0	0	0	3	4	5	6	6	7	7	7	7	6	5	4	2	1	0	0
180°	0	0	0	3	4	5	6	6	7	7	7	6	6	5	3	2	1	0	0
270°	0	0	0	3	4	5	6	6	7	7	7	7	6	5	4	2	1	0	0
Imaxを含む鉛直面	0	0	1	3	4	5	6	6	7	7	7	6	6	5	3	2	1	0	0

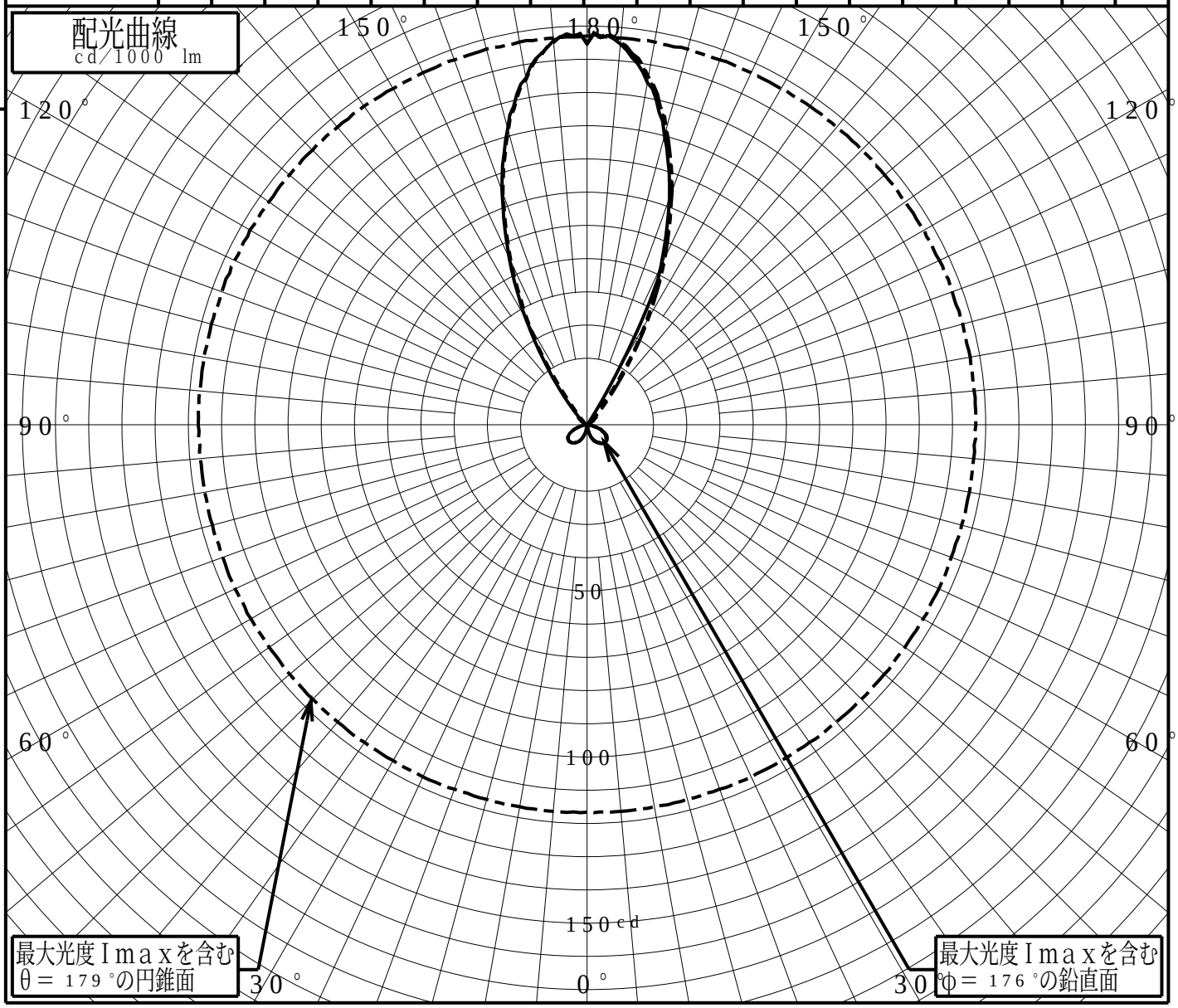

パナソニックエレクトリックワークス株式会社

正弦等光度曲線

品番（品名）	YYY16180+YYY90150	光源	LLD4000LCE1 x1
管理番号	K0181747(0)DR 1		

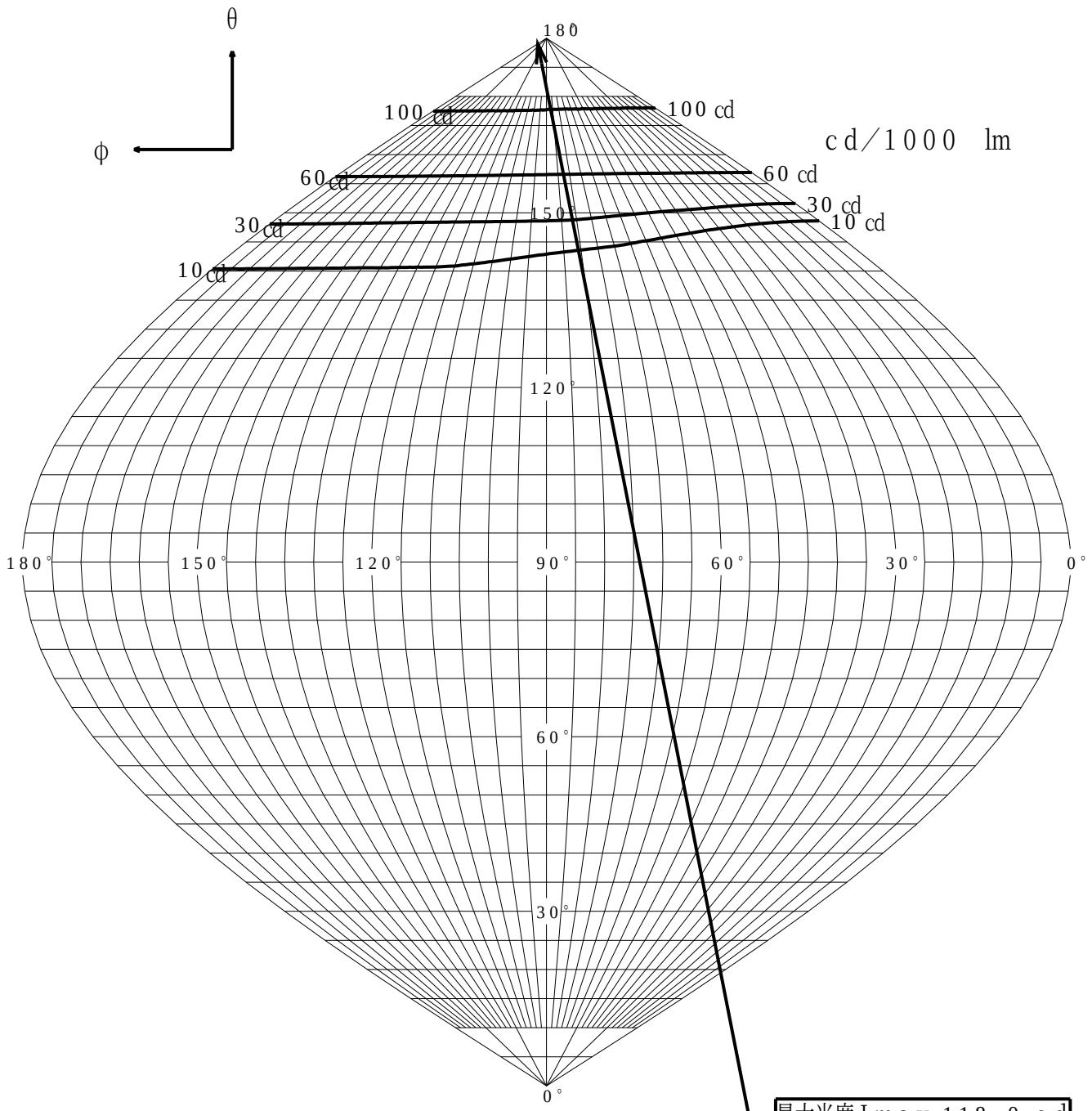

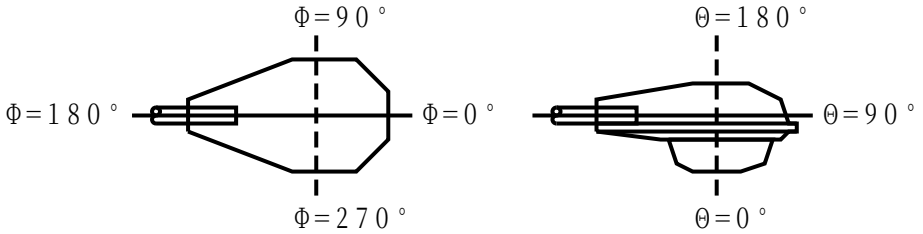

パナソニックエレクトリックワークス株式会社

等照度曲線

品番（品名）	YYY16180+YYY90150	全光束	845 lm
		保守率	1.00
光源	LLD4000LCE1 x1	取付高さ	0.1 m
		取付角度	0.0 °
管理番号	K0181747(0)DR1	最大照度	143.4 lx

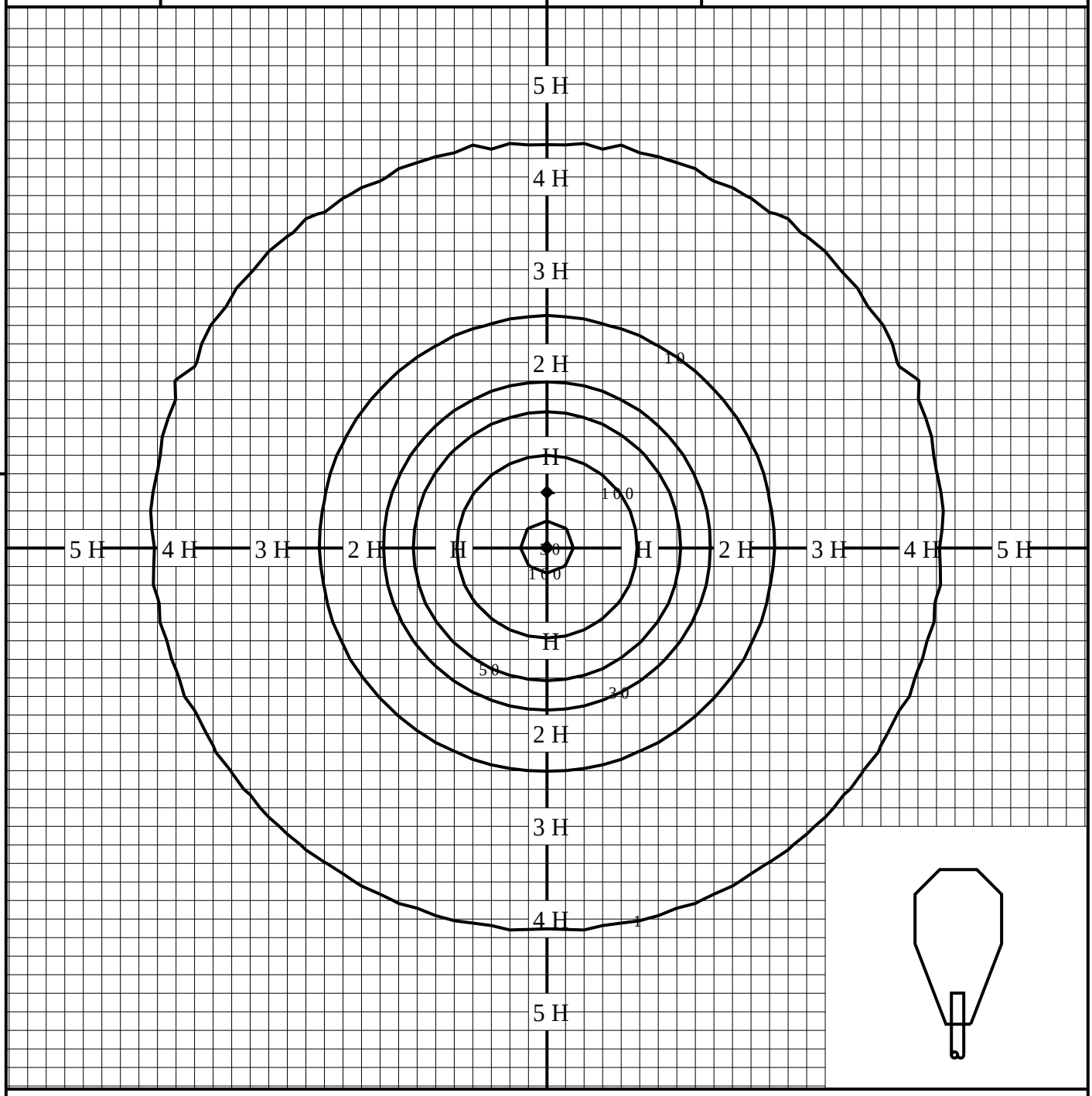

◆ 印は最大照度の位置を示す。　　単位：lx

取付高さが異なる場合は照度の値に下表の補正係数を掛けて下さい。　　H：取付高さ

取付高さ	1 m	2 m	3 m	4 m	5 m	6 m	7 m	8 m	9 m	10 m
補正係数	0.022	0.005	0.002	0.001	0.000	0.000	0.000	0.000	0.000	0.000

パナソニックエレクトリックワークス株式会社