投光照明器具特性

品名（品番）	YYY30010+YYY35035
光源	LLD3020LCE1 x1　　795.0 lm
管理番号	K0194729(1)DB1 TF

配光の区分・種類	非対称配光	主ビーム効率	%		
器具点灯角度		ビーム範囲	I_0 / 2	I_0 / 10	I_0 / 20
器具効率	5.7 %	ビーム効率	4.9%	5.4%	5.9%
最大光度	712 cd/1000 lm	ビーム角 AA'	45.5°	56.6°	59.3°
		ビーム角 BB'	44.3°	54.7°	58.2°

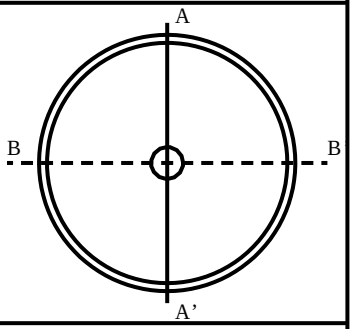

配光曲線
cd/1000 lm

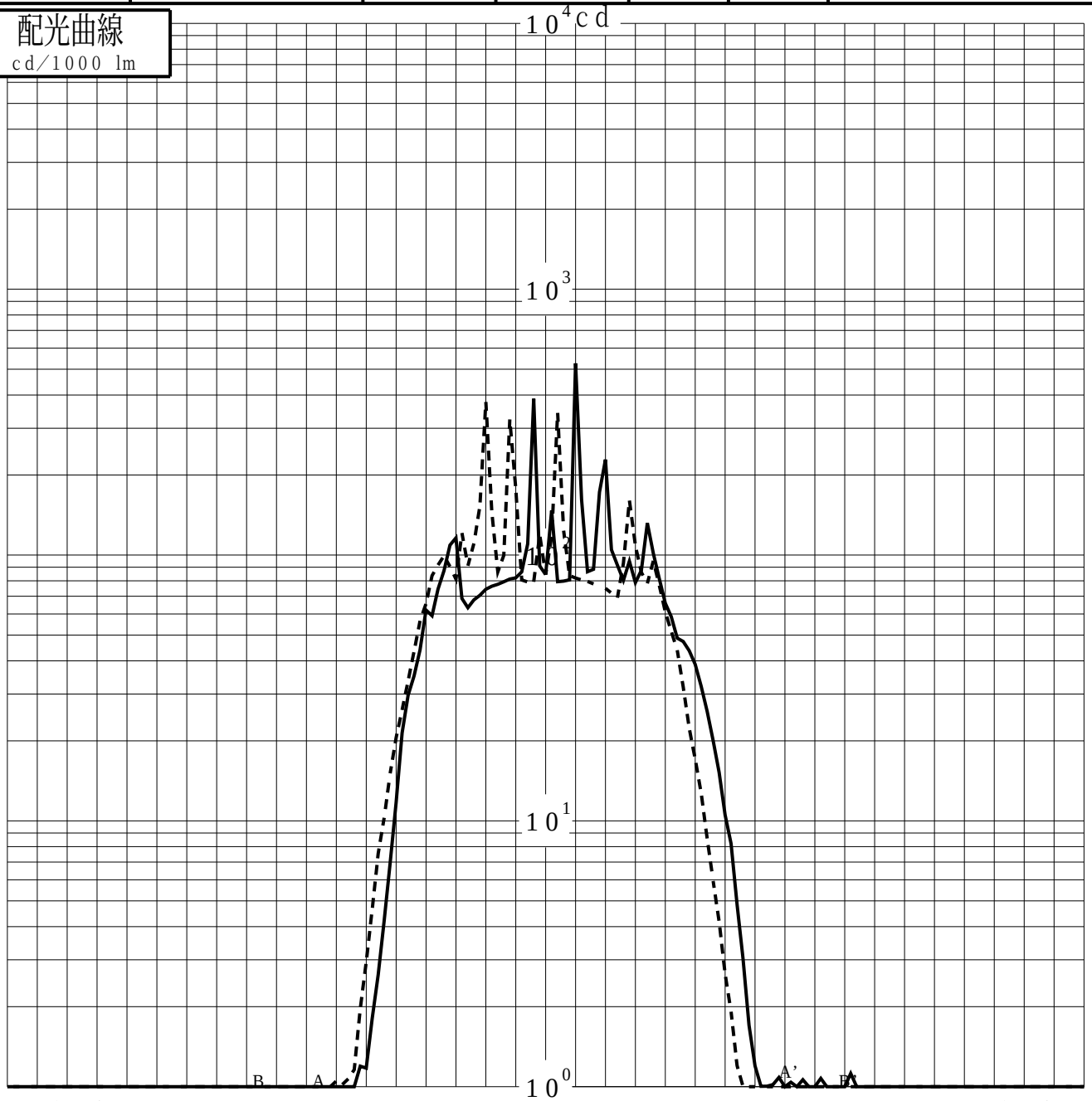

パナソニックエレクトリックワークス株式会社

投光照明器具特性

品番（品名）	YYY30010+YYY35035	光源	LLD3020LCE1 x1
管理番号	K0194729(1)DB1 TF		

累積光束曲線

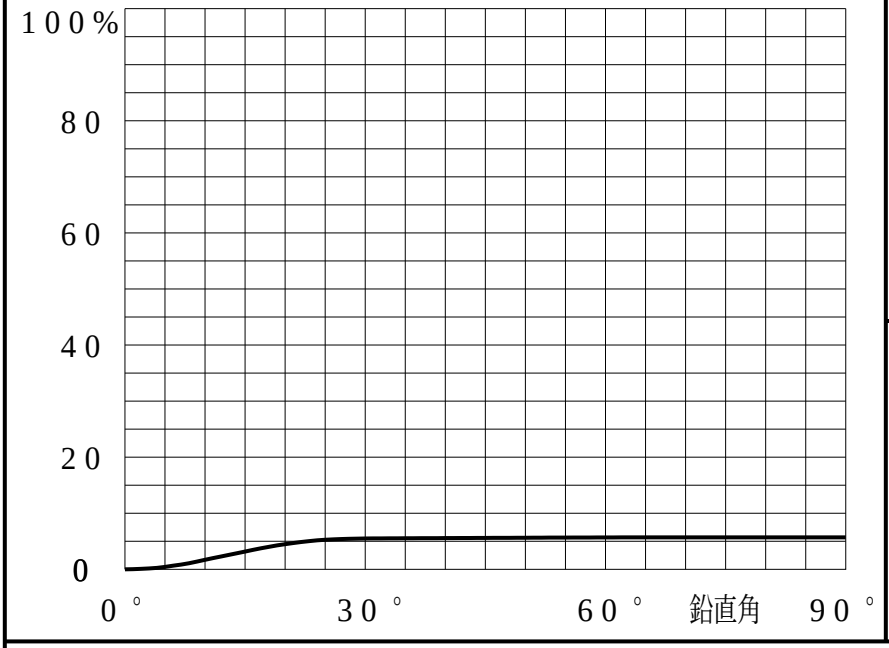

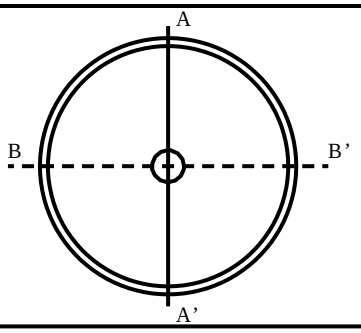

等光度曲線

（αβ座標系）
cd／1000 lm

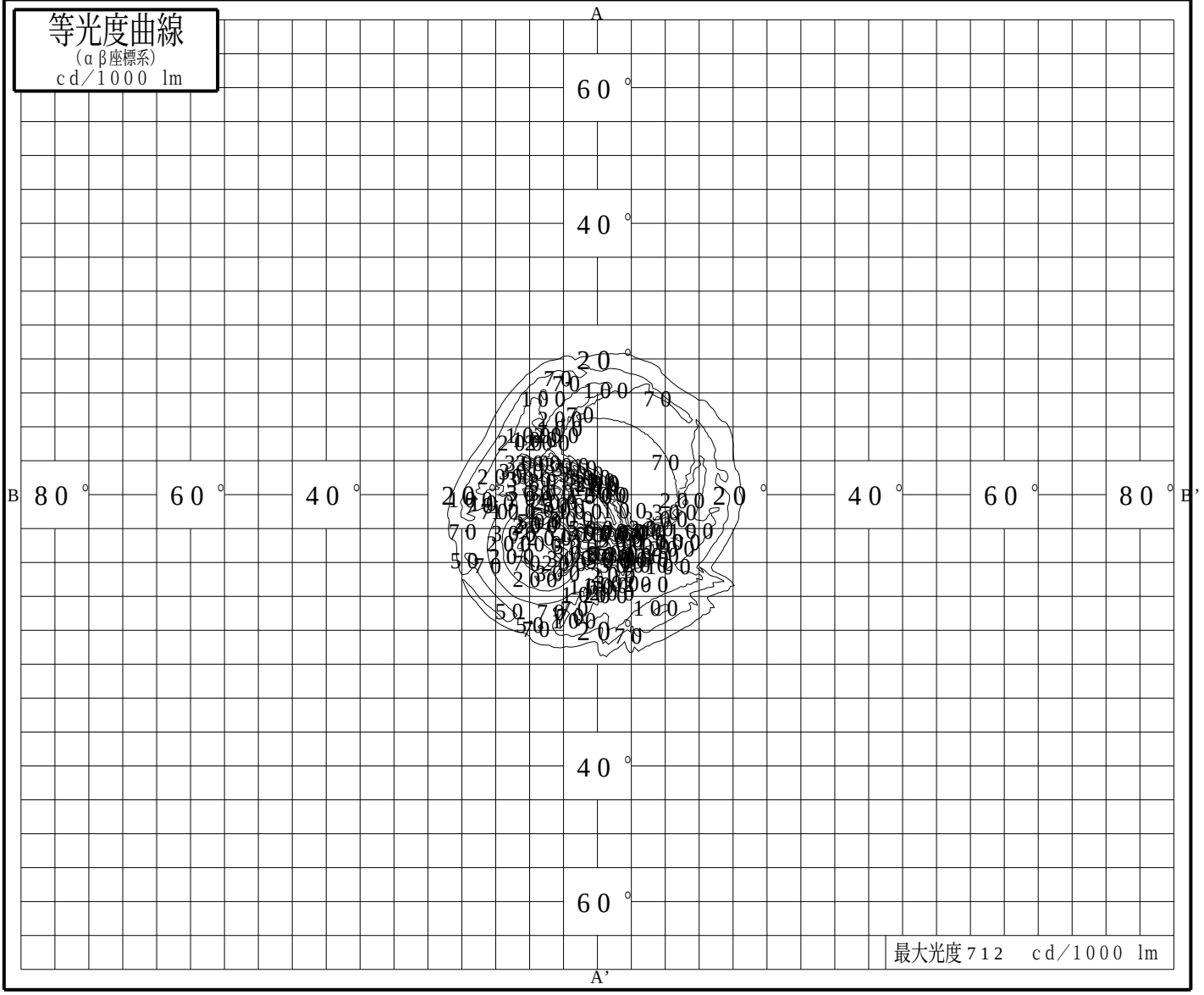

パナソニックエレクトリックワークス株式会社