投光照明器具特性

品名（品番）	YYY30010+YYY95030
光源	LLD3020LCE1 x1　　795.0 lm
管理番号	K0194727(1) DB1 TF

配光の区分・種類	一面対称配光	主ビーム効率	%		
器具点灯角度		ビーム範囲	I0 / 2	I0 / 10	I0 / 20
器具効率	66.4 %	ビーム効率	29.6 %	60.9 %	63.4 %
最大光度	2908 cd/1000 lm	ビーム角 AA'	25.2	50.1	55.4
		ビーム角 BB	24.1	49.4	52.9

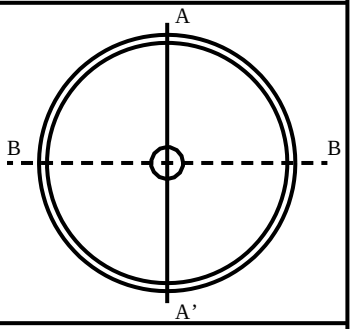

配光曲線
cd/1000 lm

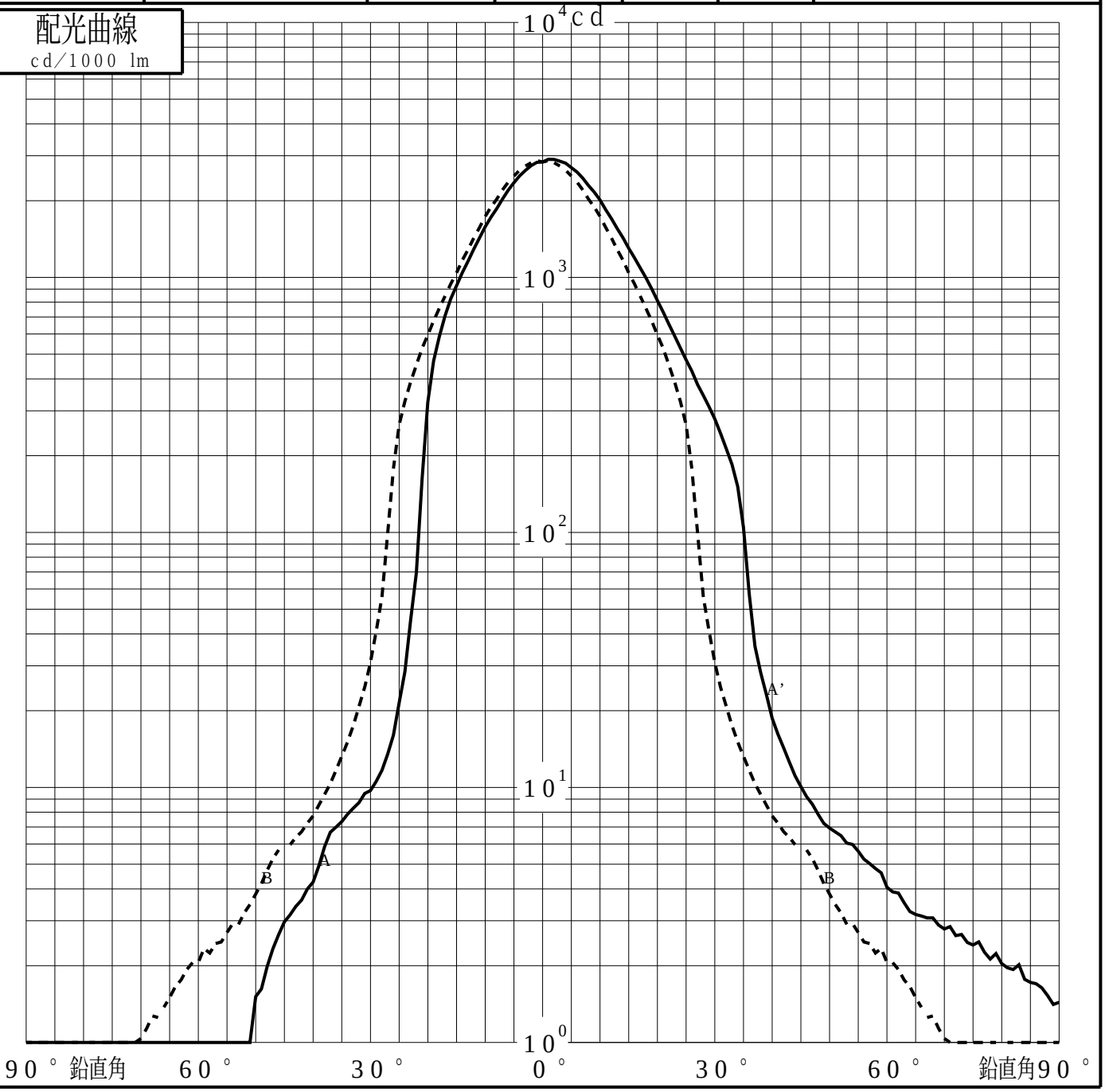

パナソニックエレクトリックワークス株式会社

投光照明器具特性

品番（品名）	YYY30010+YYY95030	光源	LLD3020LCE1 x1
管理番号	K0194727(1)DB1 TF		

累積光束曲線

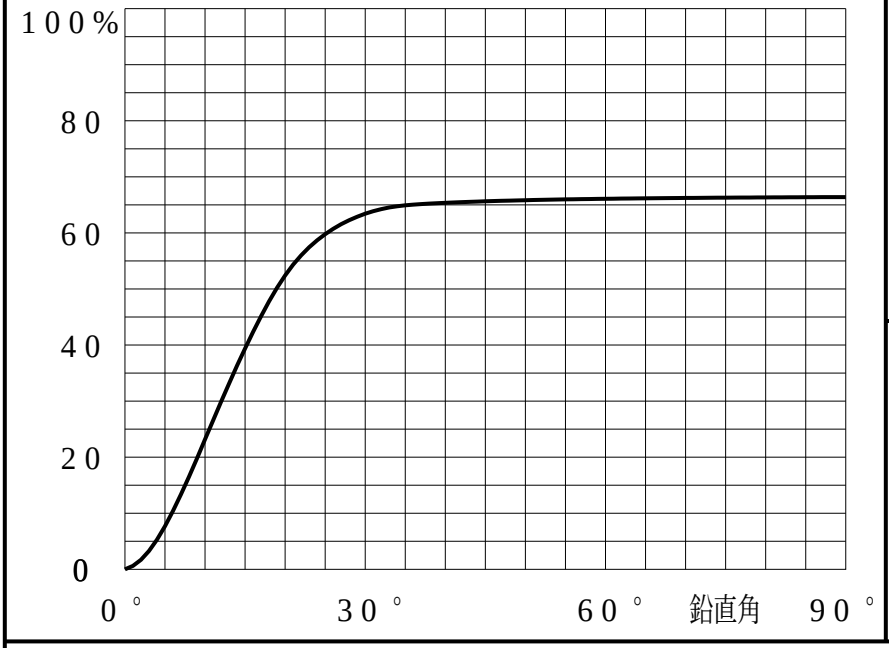

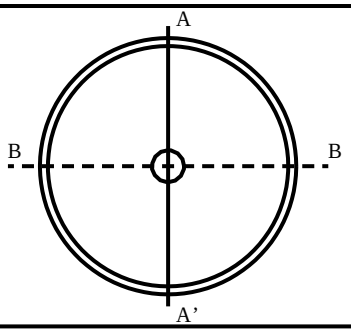

等光度曲線

（αβ座標系）
cd／1000 lm

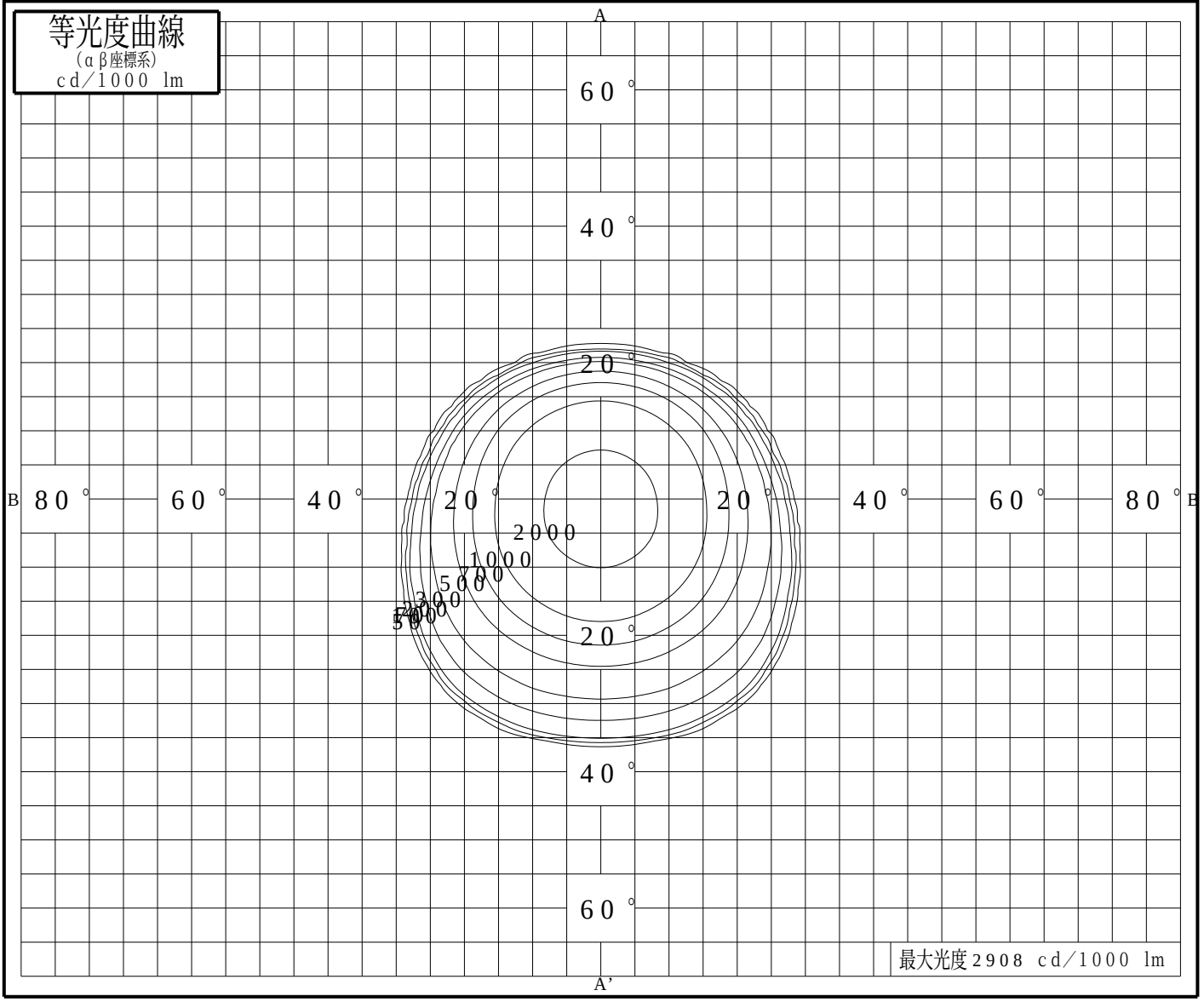

パナソニックエレクトリックワークス株式会社