投光照明器具特性

品名（品番）	YYY31224+YYY95011
光源	LED3000_70_2070 x1　　2070.0 lm
管理番号	K0172053(0)DJ1 XY

配光の区分・種類	非対称配光	主ビーム効率	%		
器具点灯角度		ビーム範囲	I_0 / 2	I_0 / 10	I_0 / 20
器具効率	100.0 %	ビーム効率	36.9 %	93.5 %	95.9 %
最大光度	5412 cd/1000 lm	ビーム角			
		AA'	20.1	45.7	49.0
		BB'	20.1	45.6	48.5

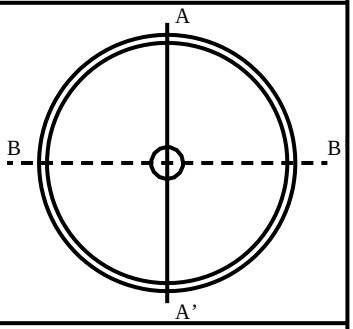

配光曲線
cd/1000 lm

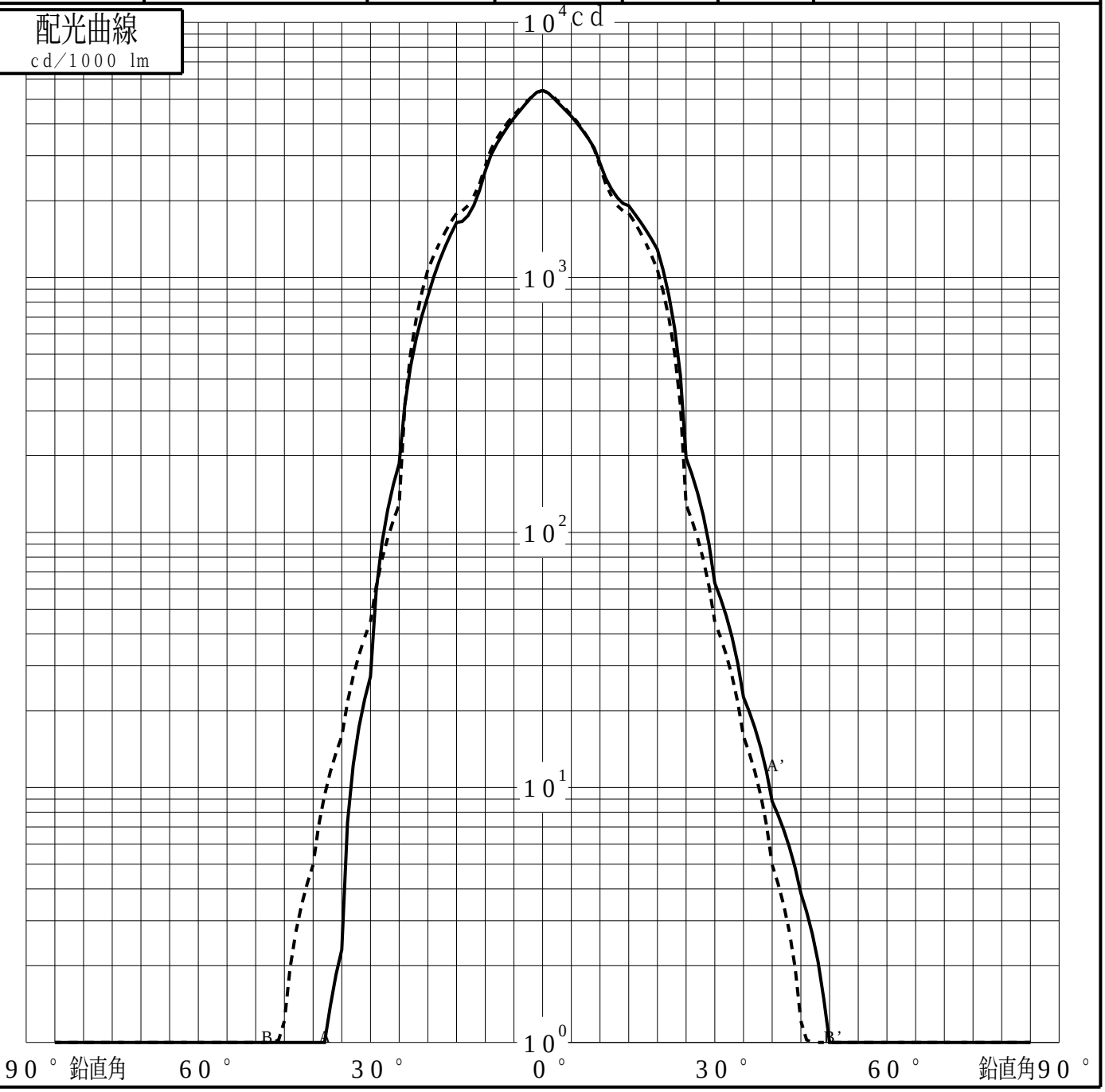

パナソニックエレクトリックワークス株式会社

投光照明器具特性

品番（品名）	YYY31224+YYY95011	光源	LED3000_70_2070 x1
管理番号	K0172053(0)DJ1 XY		

累積光束曲線

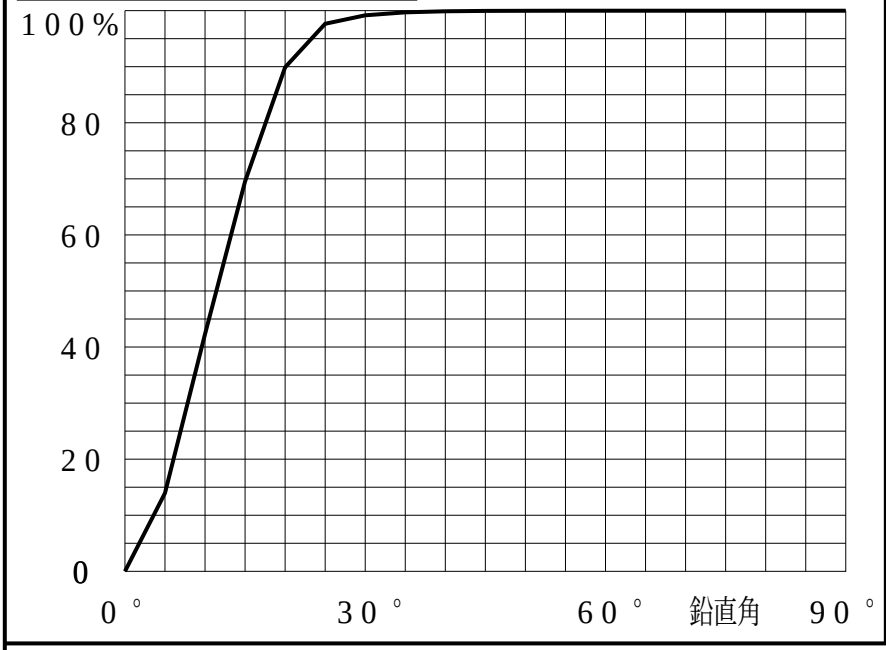

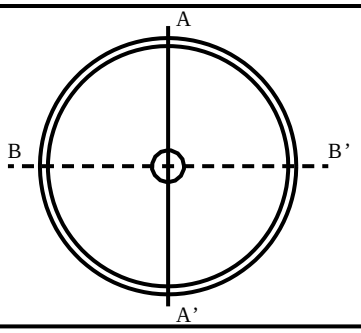

等光度曲線

（αβ座標系）
cd／1000 lm

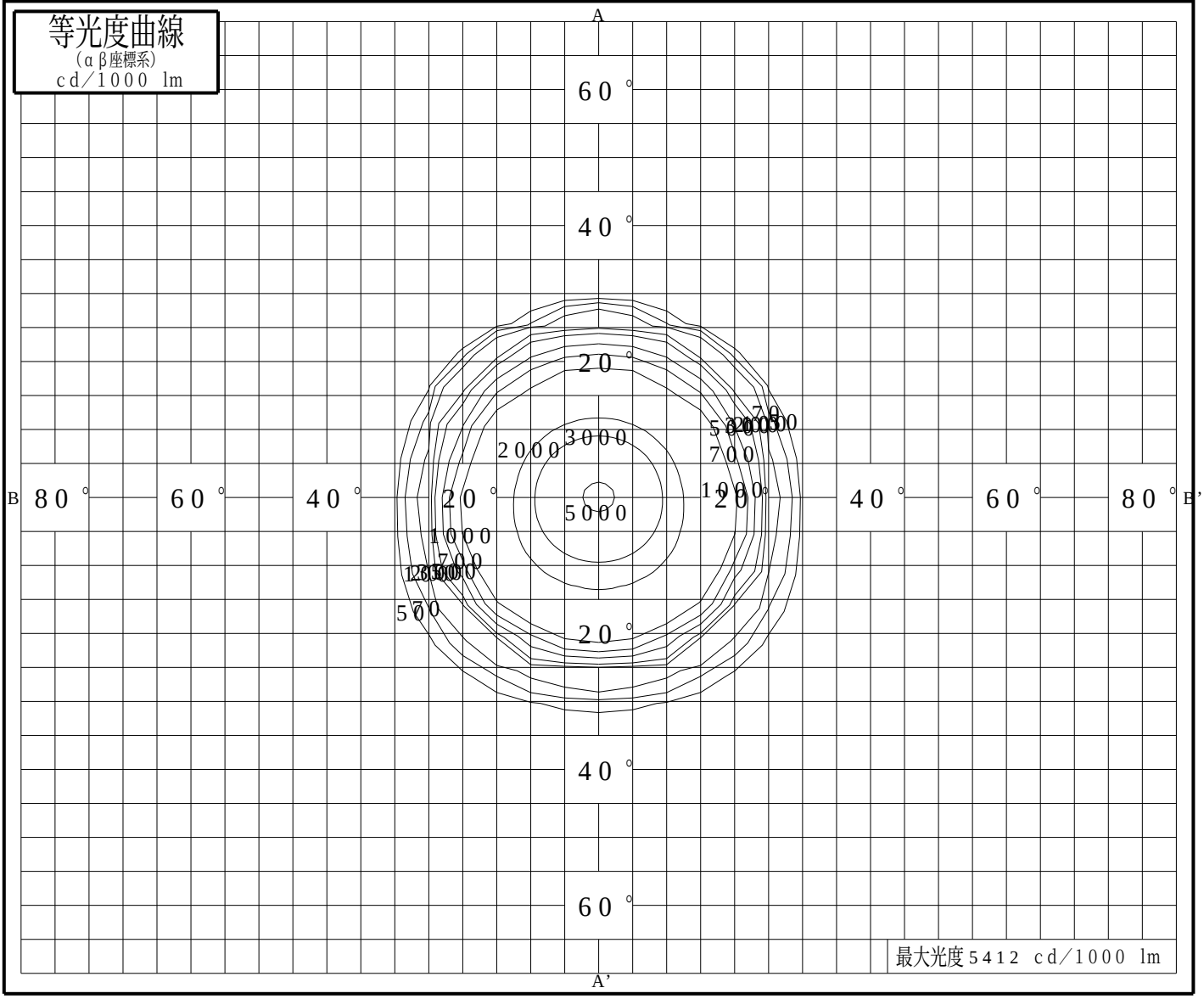

パナソニックエレクトリックワークス株式会社