投光照明器具特性

品名（品番）	YYY33154K+YYY95061
光源	LED3000_70_2170 x1　　2170.0 lm
管理番号	K0181766(0)DJ1 XY

配光の区分・種類	非対称配光	主ビーム効率	%		
器具点灯角度		ビーム範囲	I0 / 2	I0 / 10	I0 / 20
器具効率	100.0 %	ビーム効率	47.8 %	91.0 %	95.9 %
最大光度	3321 cd/1000 lm	ビーム角			
		AA'	29.4	54.9	60.6
		BB'	28.9	55.8	62.6

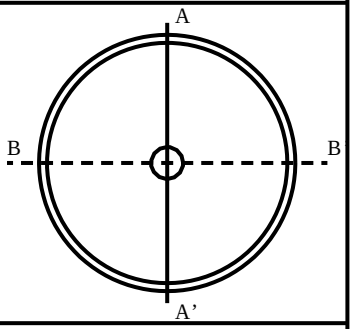

配光曲線

cd/1000 lm

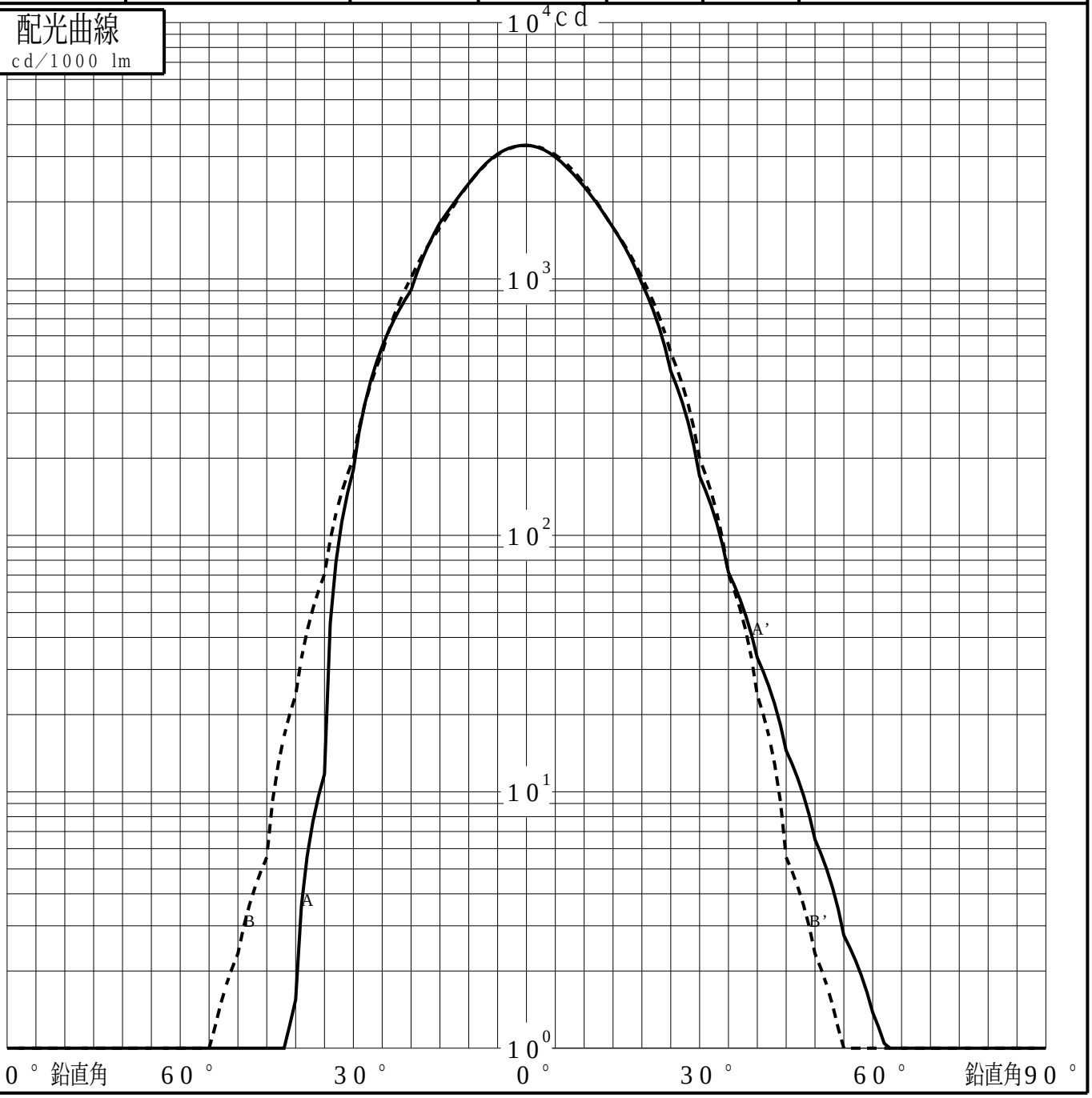

パナソニックエレクトリックワークス株式会社

投光照明器具特性

品番（品名）	YYY33154K+YYY95061	光源	LED3000_70_2170 x1
管理番号	K0181766(0)DJ1 XY		

累積光束曲線

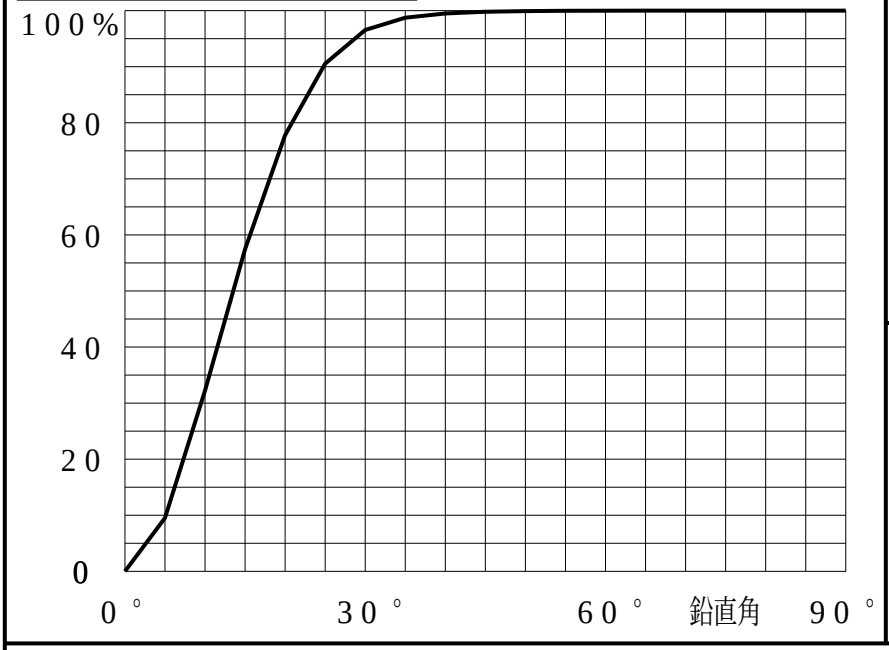

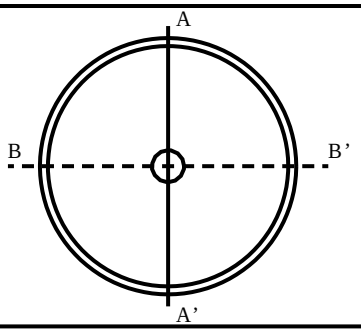

等光度曲線

（αβ座標系）
cd／1000 lm

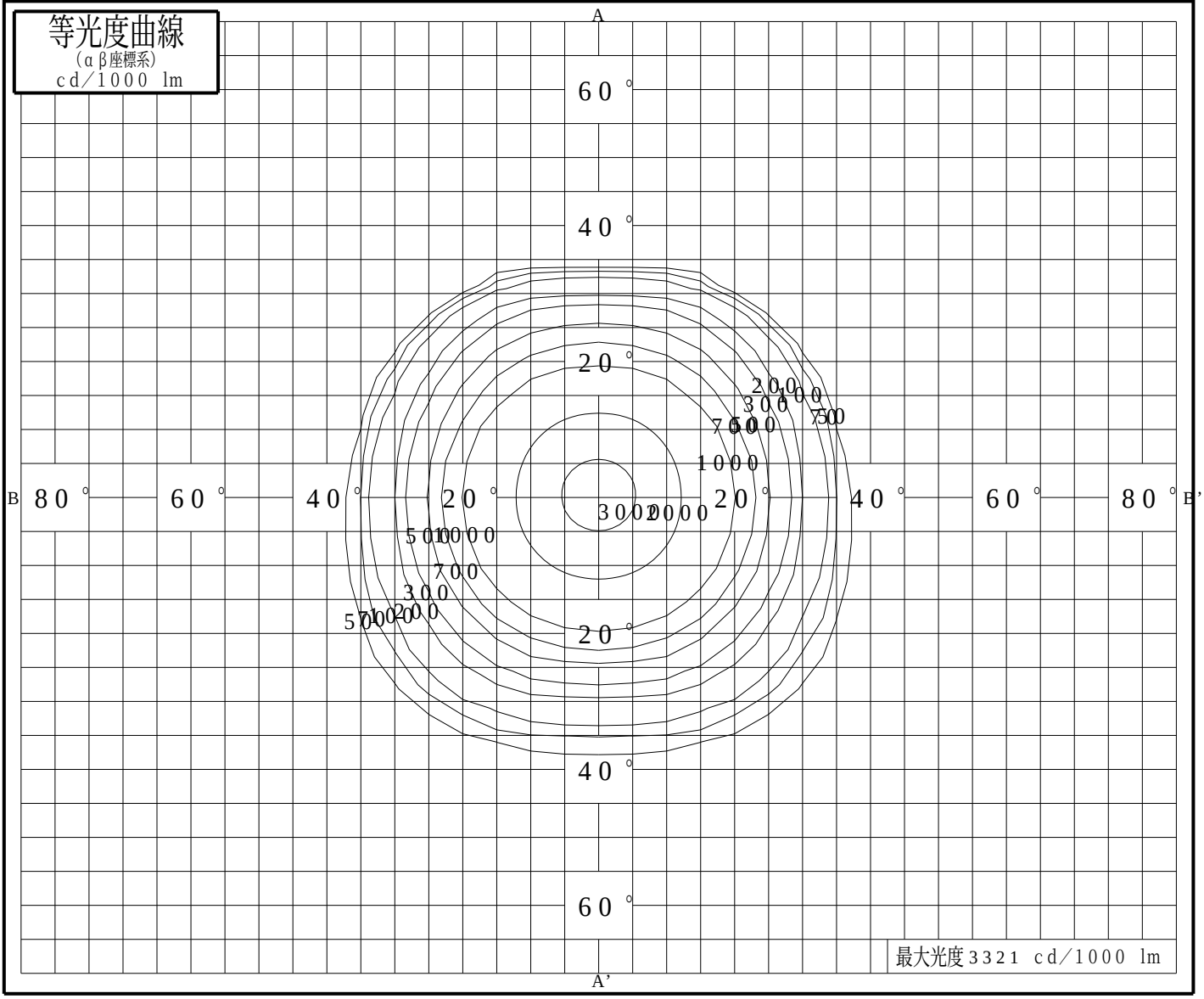

最大光度3321 cd／1000 lm

パナソニックエレクトリックワークス株式会社