投光照明器具特性

品名（品番）	YYY33154K+YYY95065
光源	LED3000_70_1910 x1　　1910.0 lm
管理番号	K0181767(0)DJ1 XY

配光の区分・種類	非対称配光	主ビーム効率	%		
器具点灯角度		ビーム範囲	I_0 / 2	I_0 / 10	I_0 / 20
器具効率	100.0 %	ビーム効率	52.4 %	91.2 %	95.6 %
最大光度	1481 cd/1000 lm	ビーム角			
		AA'	29.7 °	55.6 °	62.3 °
		BB'	73.3 °	109.6 °	123.6 °

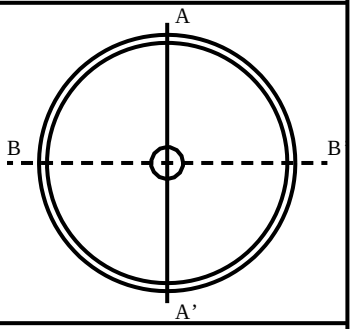

配光曲線

cd/1000 lm

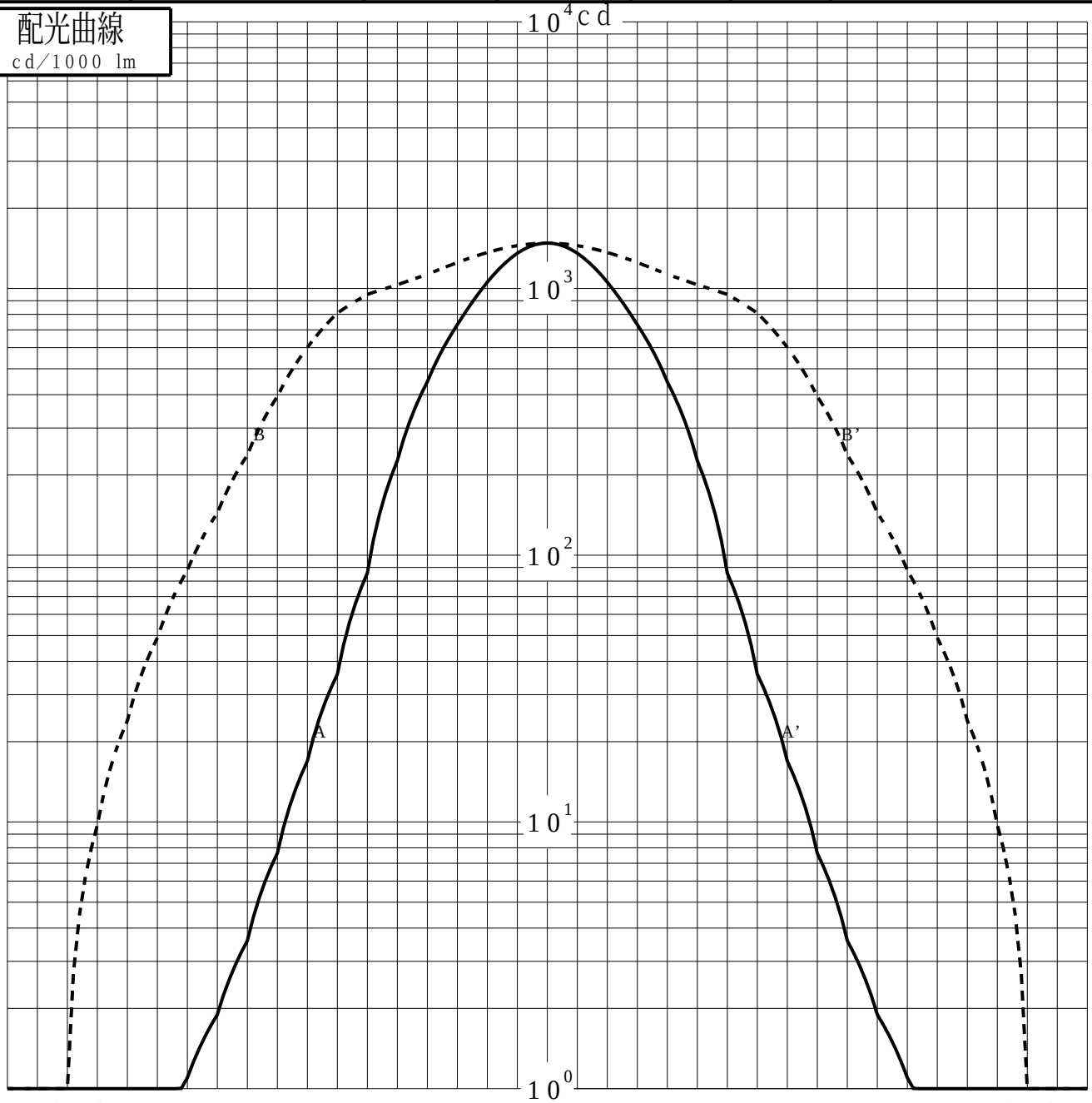

パナソニックエレクトリックワークス株式会社

投光照明器具特性

品番（品名）	YYY33154K+YYY95065	光源	LED3000_70_1910 x1
管理番号	K0181767(0)DJ1 XY		

累積光束曲線

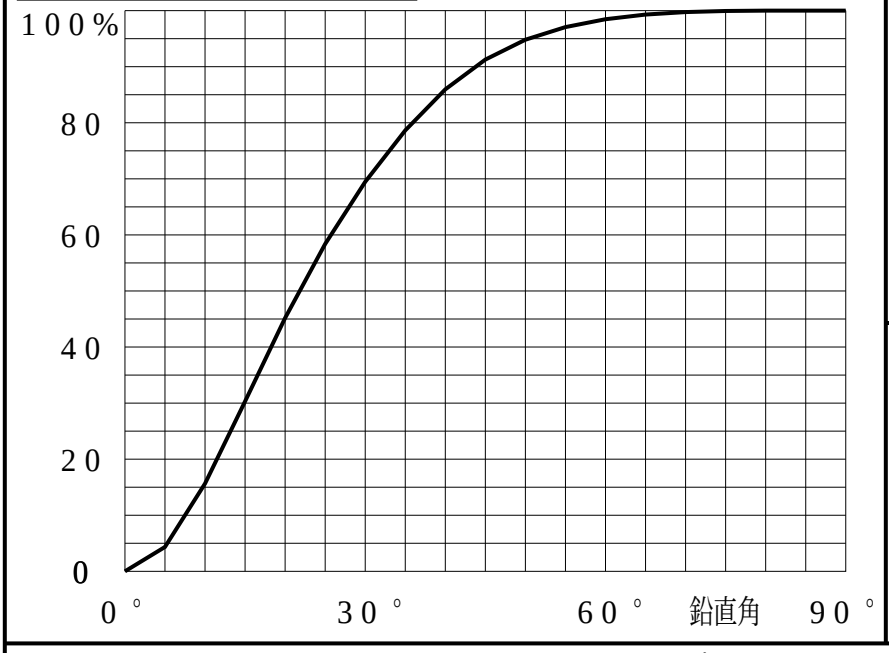

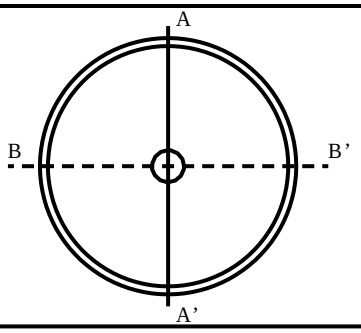

等光度曲線

（αβ座標系）
cd／1000 lm

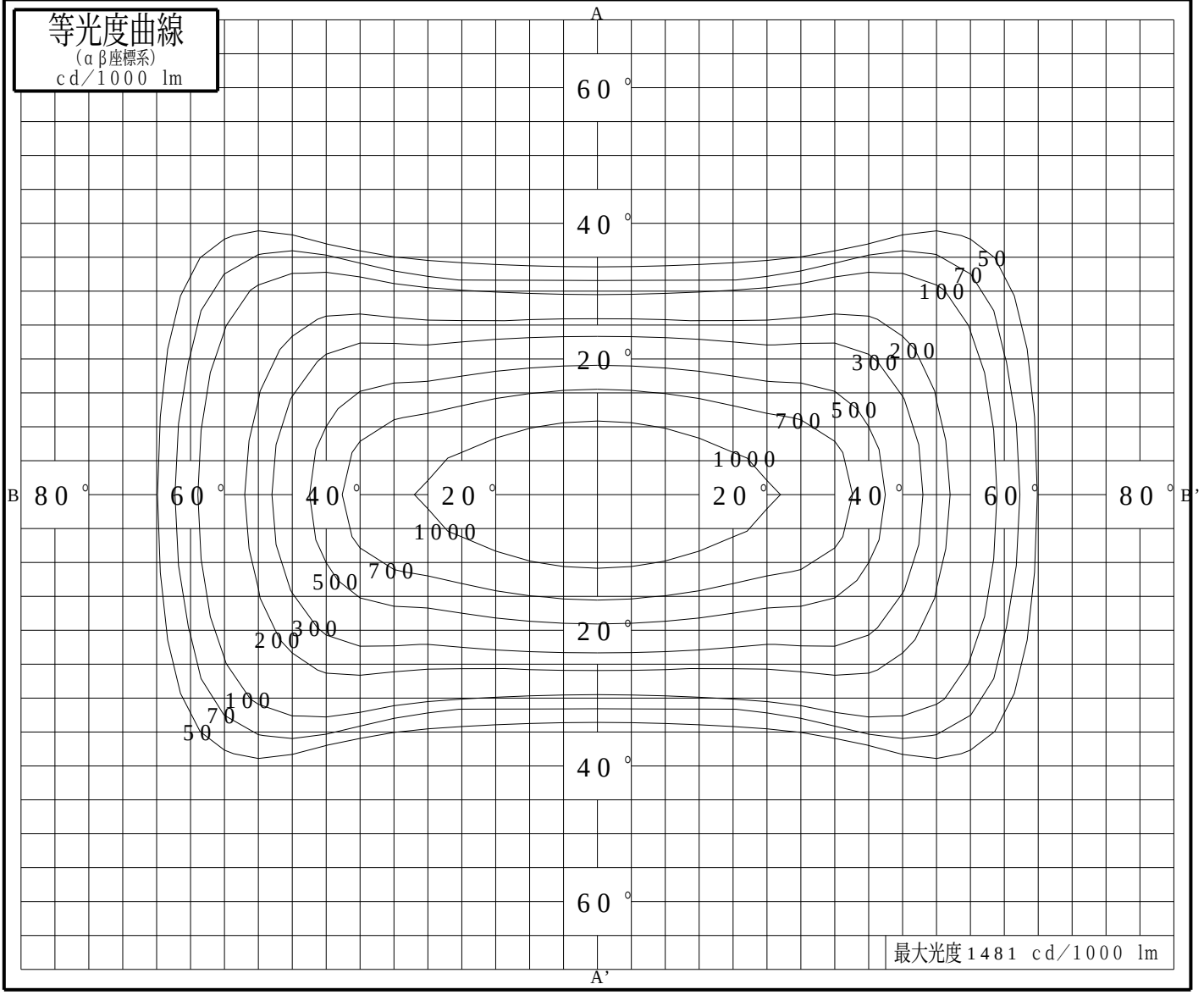

パナソニックエレクトリックワークス株式会社