屋外照明器具特性

品番（品名）	YYY82544
光源	LED3000_85_425 x1　　425.0 lm
管理番号	K0183444(0)DB1
JISC8131-1999 による配光形式	SEMI CUT-OFF

器具効率	100.0 %	直下光度	0.0 cd/1000lm
上方光束	7.3%	最大光度	324.4 cd/1000lm
下方光束	92.7%		

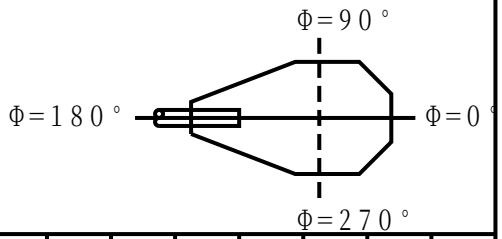

鉛直角θ	0°	5°	10°	15°	20°	25°	30°	35°	40°	45°	50°	55°	60°	65°	70°	75°	80°	85°	90°
φ=0°鉛直面	0	0	0	9	39	80	106	130	164	206	262	315	323	295	220	123	66	44	33
90°	0	0	0	6	30	63	84	105	133	162	208	238	237	218	164	87	48	32	23
180°	0	0	0	9	39	80	106	130	164	206	262	315	323	295	220	123	66	44	33
270°	0	0	0	6	30	63	84	105	133	162	208	238	237	218	164	87	48	32	23
Imaxを含む鉛直面	0	0	0	9	39	80	105	130	164	206	262	315	323	295	221	123	66	44	33

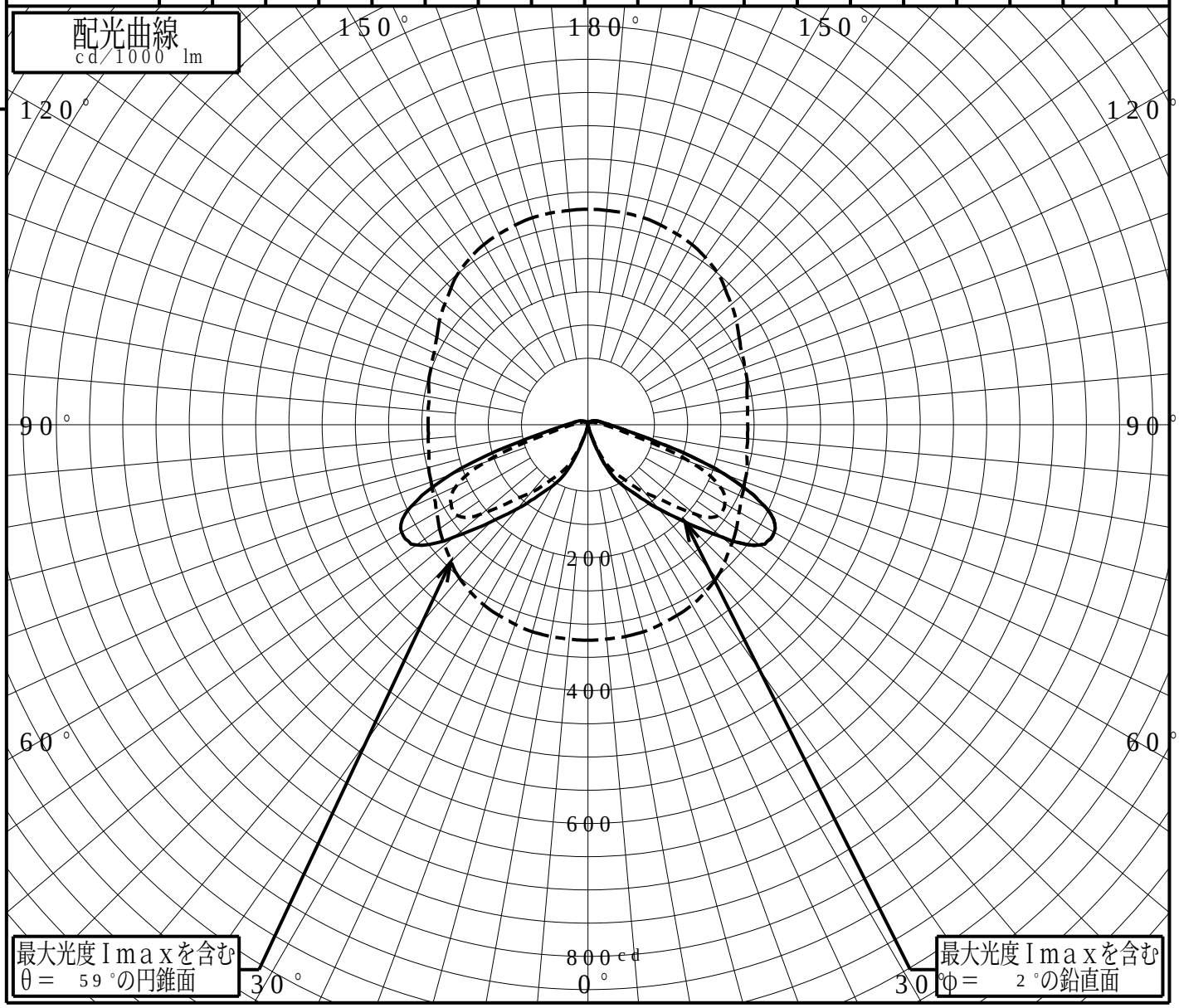

パナソニックエレクトリックワークス株式会社

正弦等光度曲線

品番（品名）	YYY82544	光源	LED3000_85_425 x1
管理番号	K0183444(0)DB 1		

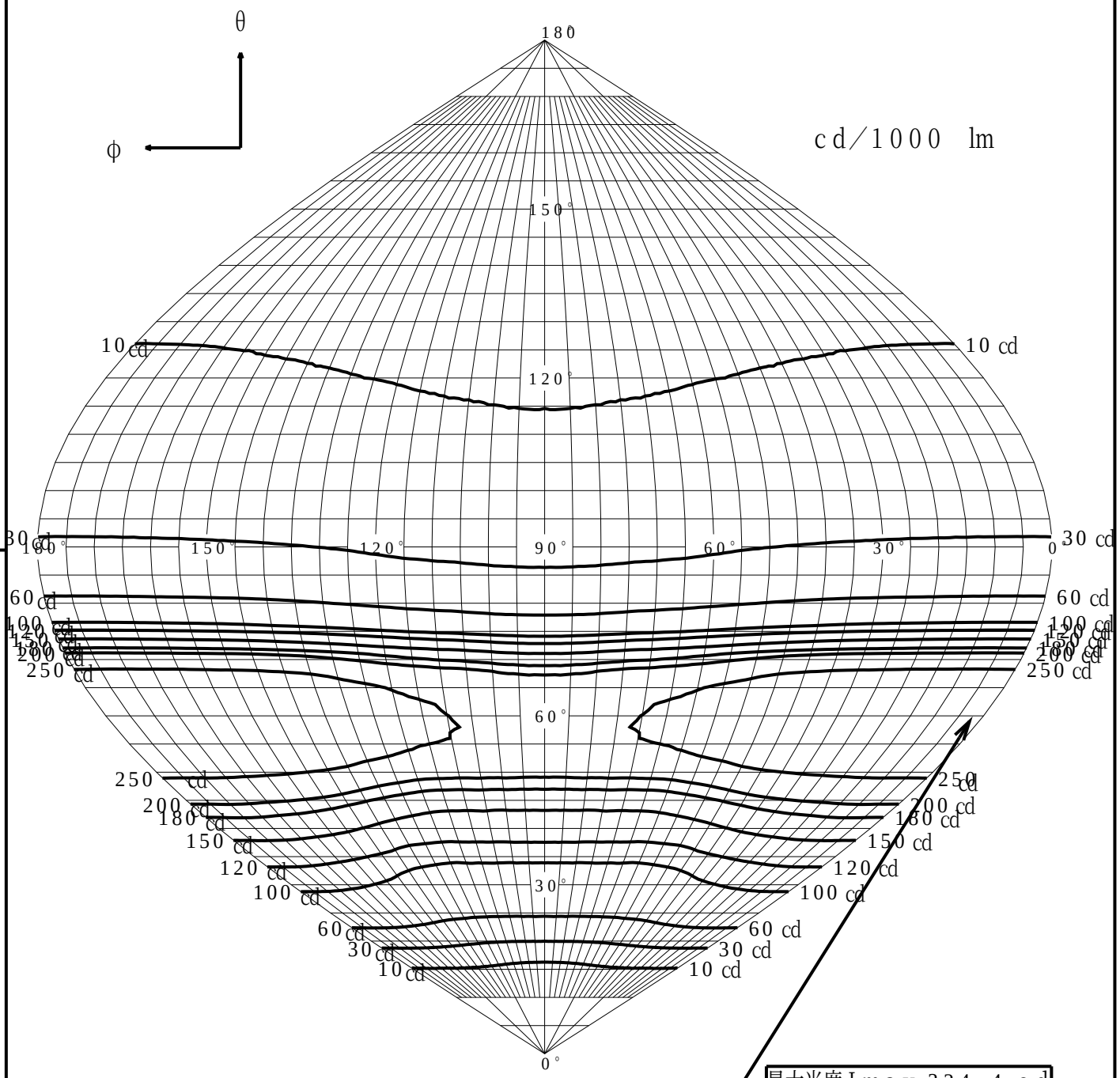

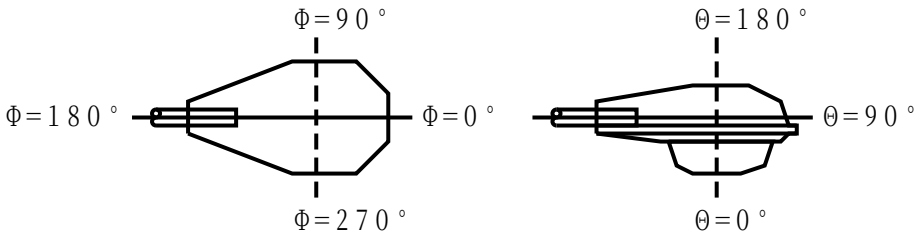

直下光度Io 0.0 cd

パナソニックエレクトリックワークス株式会社

等照度曲線

品番（品名）	YYY82544	全光束	425 lm
		保守率	1.00
光源	LED3000_85_425 x1	取付高さ	1.0 m
		取付角度	0.0 °
管理番号	K0183444 (0) DB 1	最大照度	31.5 lx

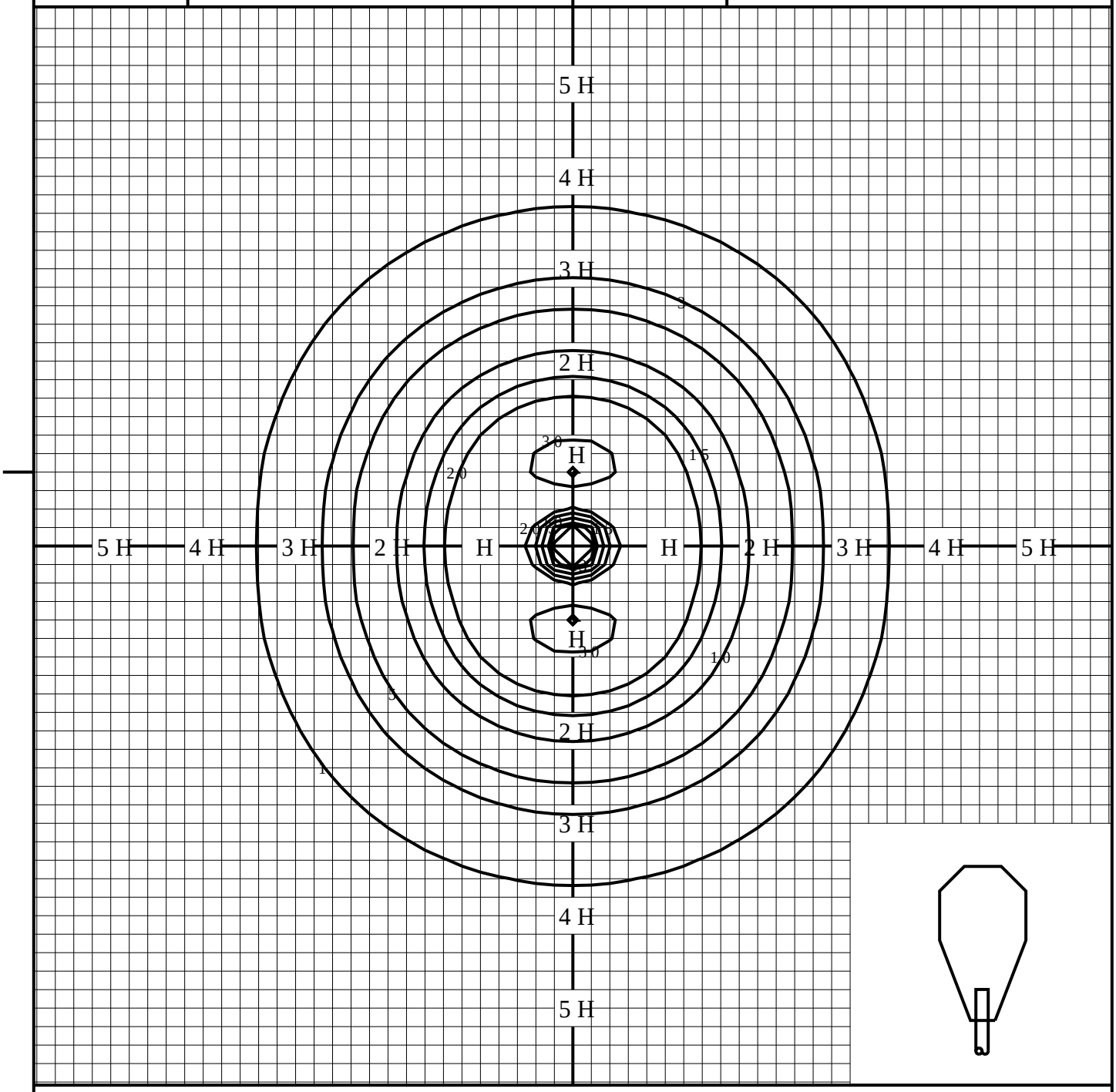

◆ 印は最大照度の位置を示す。　　単位：lx

取付高さが異なる場合は照度の値に下表の補正係数を掛けて下さい。　　H：取付高さ

取付高さ	1 m	2 m	3 m	4 m	5 m	6 m	7 m	8 m	9 m	10 m
補正係数	1.000	0.250	0.111	0.062	0.040	0.027	0.020	0.015	0.012	0.010

パナソニックエレクトリックワークス株式会社