Panasonic®

取扱説明書

保管用

天窓Vision（一般屋内用）

品番：NTN280　NTN280L　NTN280M　NTN280R
NTN281　NTN281L　NTN281M　NTN281R

■取扱説明書をよくお読みのうえ、正しく安全にお使いください。
■ご使用前に「安全上のご注意」を必ずお読みください。
■この取扱説明書は大切に保管してください。

安全上のご注意　（必ずお守りください）

人への危害、財産の損害を防止するため、必ずお守りいただくことを説明しています。
■誤った使い方をしたときに生じる危害や損害の程度を区分して、説明しています。

⚠ 警告	「死亡や重傷を負うおそれがある内容」です。
⚠ 注意	「軽傷を負うことや、財産の損害が発生するおそれがある内容」です。

⚠ 警告

●施工は、施工説明書にしたがい確実に行う。
施工に不備があると、火災・感電の原因となります。
●本製品の改造は絶対に行わない。
火災・感電の原因となります。
●製品に表示された電源電圧で使用する。
指定外の電源電圧で使用すると、火災・感電・故障の原因となります。

⚠ 注意

●本製品は一般屋内用器具です。
直射日光の当たる場所、湿気の多い場所、振動のある場所、雨の吹き込みを受ける場所、可燃性ガスの発生する場所では使用しない。
火災・感電・落下・故障の原因となります。
●器具周囲温度5℃～35℃、湿度35～85%で使用する。
●防犯カメラなどで撮影した場合、撮影画面にしま模様が発生する場合があります。
●本製品の光の影響のある場所では、レーザー方式のバーコードリーダーは使用しない。
不読や誤読の原因となります。
●お手入れの際は必ず電源を切って行う。
感電・やけどの原因となります。
●指定された組み合わせ機器で動作させる。
火災の原因となります。
●器具の下に温度の高くなるもの（ストーブ・ガスレンジなど）や湿気を発生させる物を置かない。
火災の原因となります。
●器具に無理な力を加えない。
落下の原因となります。
●照射距離が近いときや照射面によって、光ムラが気になる場合があります。
●器具には寿命があります。
外観に異常がなくても内部の劣化は進行しています。
点検・交換してください。
●製品は寿命が来ても、暗くなりますが点灯しつづけます。
点灯ができても継続して使用が可能というわけではありません。
●周囲温度が高い場合、点灯時間が長い場合などは寿命が短くなります。
●映像コンテンツは、指定されたもの以外は使用しないでください。
●年に1回は「安全チェックシート」に基づき自主点検する。
●3年に1回は設置した施工会社による点検を受ける。
点検せずに長期間使い続けると、まれに火災・感電・落下などに至る場合があります。
●器具単独で使用できません。
別途、映像再生装置が必要になります。
●点灯直後・消灯直後にきしみ音が発生する場合がありますが、故障や異常ではありません。
●器具取付状況によっては、静かな環境でご使用の場合、うなり音が気になる場合があります。
●動作中の電磁ノイズにより、他機器に影響を及ぼす場合があります。
本器具はノイズ規格のクラスA機器に適合しています。
特に住宅環境で使用すると電波妨害を引き起こすことがあります。

使用上のお願い

●LEDの交換・メンテナンスは、設置した施工会社にご依頼ください。
●製品には光のばらつきがあるため同一品番でも製品ごとに発光色・明るさが異なる場合があります。
●ラジオ・テレビや赤外線リモコン方式の機器は本製品から離してご使用ください。
　雑音が入ったり正常に動作しない場合があります。

お客様へのお願いと免責事項

製品の品質には万全を期しておりますが、その一部にドット抜け（映像とは異なる黒や赤、青、緑等の輝点）が発生する場合がございます。単独のドット抜けではLEDディスプレイのパフォーマンスを損なわないような器具仕様にしており、これらの症状はLEDディスプレイの故障ではありません。無償での交換・返品はお受けいたしかねますので、あらかじめご了承ください。
尚、設置後一年以内に下記の現象が発生した場合には、無償修理させて頂きます。
・隣接する2つ以上の画素にドット抜けが有る場合
・LEDディスプレイ　□500モジュール当り3個以上のドット抜けが有る場合

定格および仕様

品番	NTN280	NTN280L	NTN280M	NTN280R
定格電圧	AC100V	AC100V	AC100V	AC100V
周波数	50/60Hz	50/60Hz	50/60Hz	50/60Hz
定格電流	5.68A	5.68A	5.68A	5.68A
定格電力	540W	540W	540W	540W
使用温度範囲	5℃～35℃	5℃～35℃	5℃～35℃	5℃～35℃
使用環境	一般屋内	一般屋内	一般屋内	一般屋内
質量	67.6kg	67.4kg	66.0kg	66.4kg

品番	NTN281	NTN281L	NTN281M	NTN281R
定格電圧	AC100V	AC100V	AC100V	AC100V
周波数	50/60Hz	50/60Hz	50/60Hz	50/60Hz
定格電流	1.42A	1.42A	1.42A	1.42A
定格電力	135W	135W	135W	135W
使用温度範囲	5℃～35℃	5℃～35℃	5℃～35℃	5℃～35℃
使用環境	一般屋内	一般屋内	一般屋内	一般屋内
質量	23.4kg	23.5kg	22.9kg	22.9kg

外形寸法図

［寸法単位：mm］

器具を取り外す場合は、営業窓口にお問い合わせください。

入力電源線	VVF φ1.6mm 又は φ2mm
信号IN	LANケーブル　CAT5e以上
信号OUT	LANケーブル　CAT5e以上

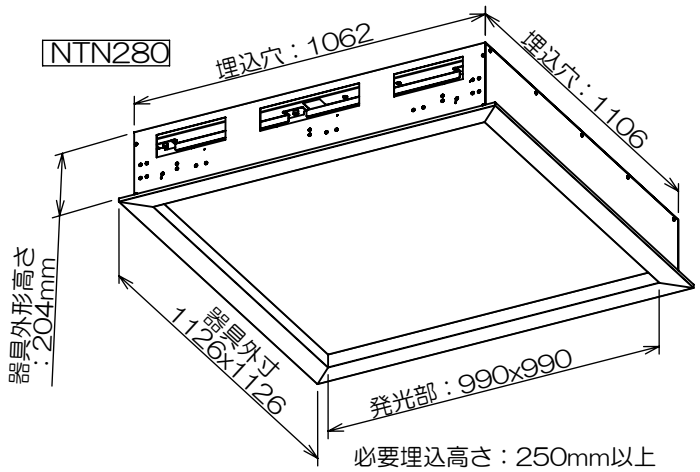

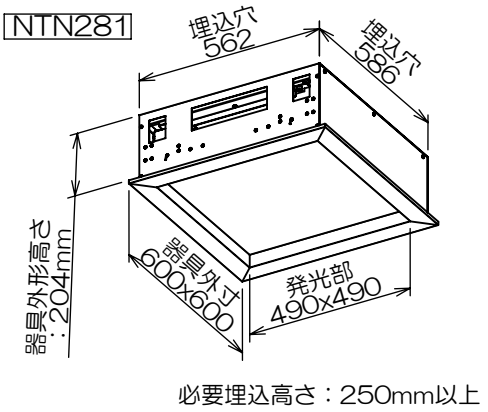

2連結

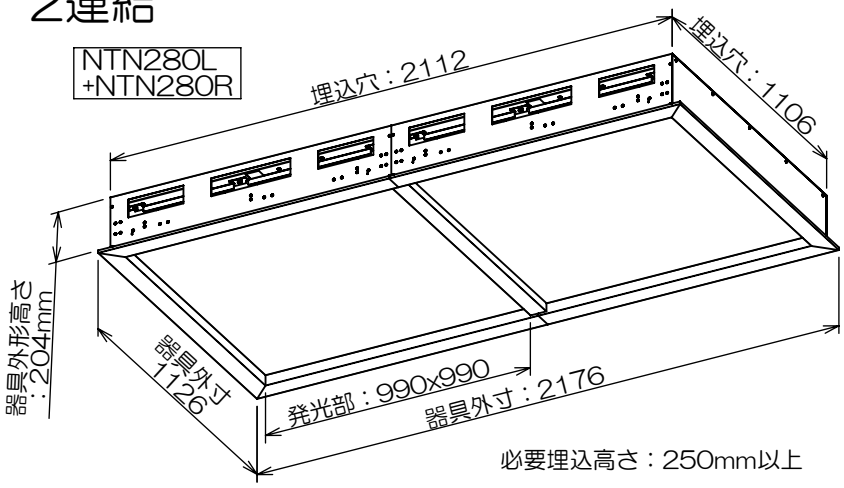

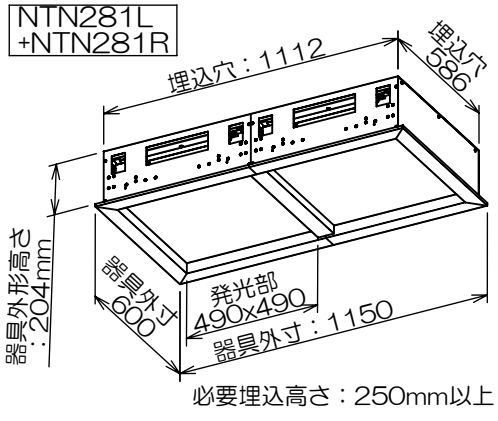

3連結

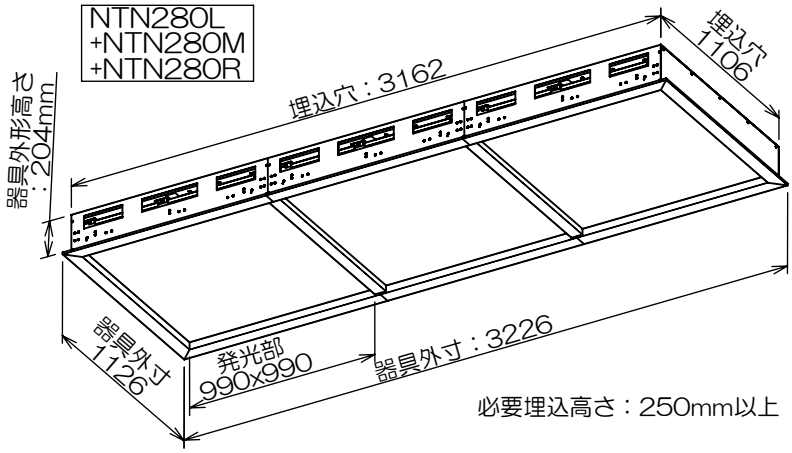

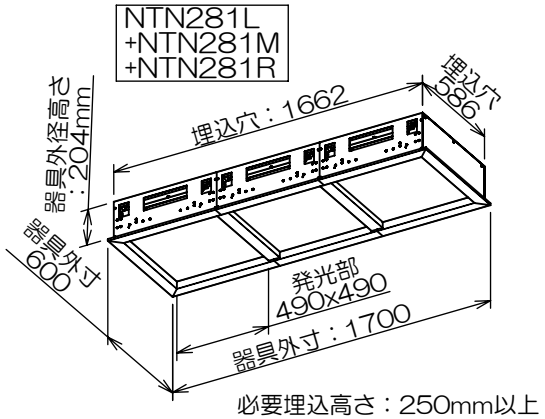

結線図

⚠ 注意
●アースは必ず接続する

■複数台で同期使用の場合
器具の最大接続台数は6台です。
さらに追加したい場合は営業窓口にご相談ください。
送り配線は合計20A以下にしてください。

（単独）

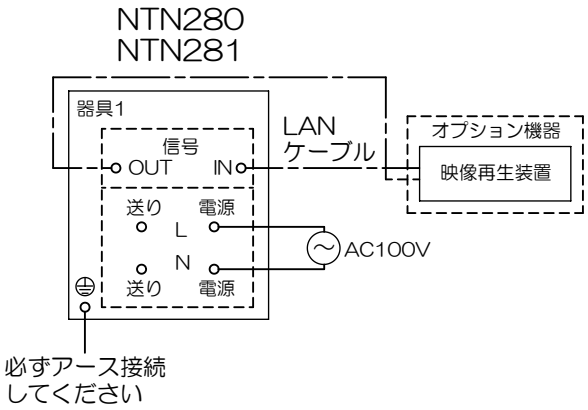

（単独器具を
複数台接続）

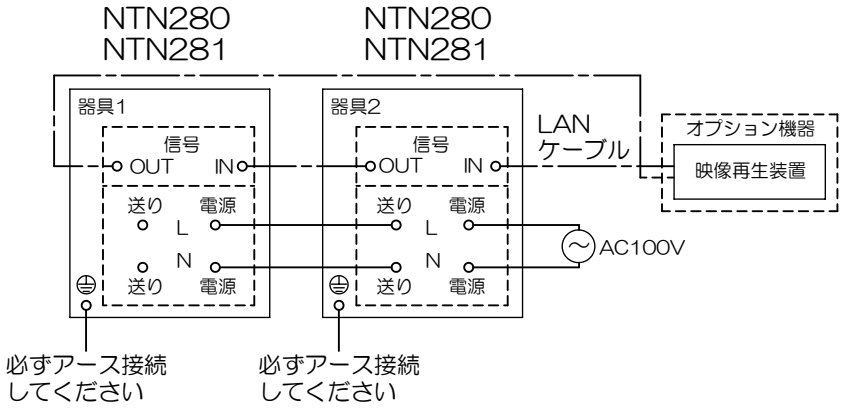

2連結

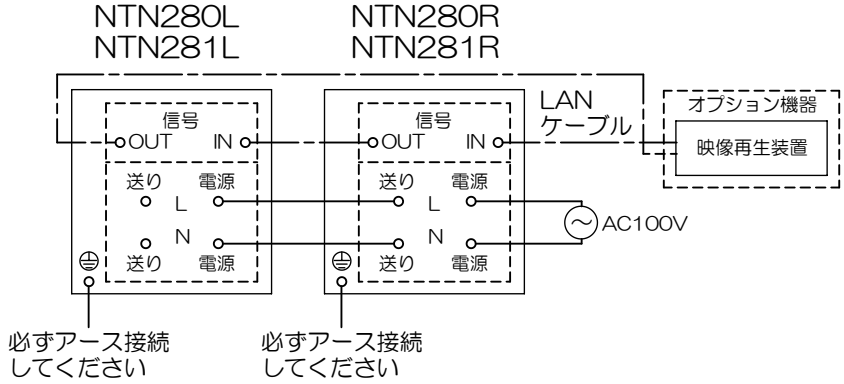

3連結

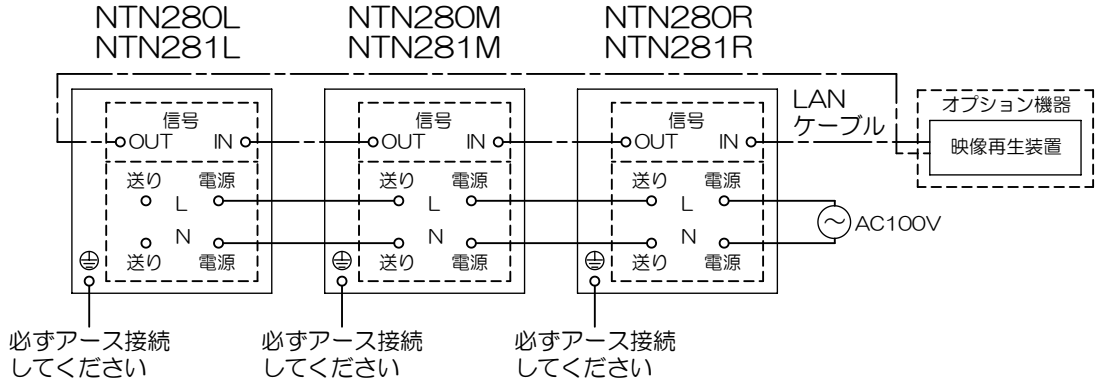

お手入れ

●汚れを落とす場合は、水を浸した柔らかい布でふき取ってください。
●シンナー・ベンジン・アルカリ系洗剤でふかないでください。
　変色・変質・強度低下による破損の原因となります。
●ふき取る際、パネルを強く押さないでください。

⚠ 注意	●お手入れの際は必ず電源を切って行う 感電・やけどの原因となります。

故障かな？と思ったら

下表に従って点検してください。

現象	発生数	考えられる原因	処置
【現象a】 映像が表示されない。 【現象b】 映像がチラつく。 【現象c】 映像がギクシャクした動きになる。	全ての機器で発生	【現象a】の場合のみ：ブレーカ・壁スイッチ等の電源が切れている。	ブレーカ・壁スイッチの状態を確認する。
		【現象a】の場合のみ：映像再生装置の電源が切れている。	映像再生装置の電源が入っているか確認する。
		映像再生装置の電源コード、又はLANケーブル等の通信ケーブルが外れかかっている。	映像再生装置の電源コード、又はLANケーブル等の通信ケーブルがしっかり接続されているか確認する。
		以上で解決しない場合、映像再生装置等の故障、又は電気配線や天窓Vision器具側での原因が考えられます。	専用機器が必要、又は天井側での点検が必要です。設置した施工会社に点検・修理を依頼してください。
	一部の機器で発生	電気配線や天窓Vision器具側での原因が考えられます。	天井側での点検が必要です。設置した施工会社に点検・修理を依頼してください。
スケジュール通り映像が変化しない。		映像再生装置での原因が考えられます。	PCを繋いでの設定が必要です。設置した施工会社に依頼してください。
テンキー操作で映像が動作しない。		テンキーの電源がONになっていない。	テンキーの電源を一度切り、再度電源をONにし、動作を確認する。
		テンキーの電池がない。	NUMランプが点くか確認する。点かない場合、電池を交換し、動作を確認する。

保証について

●保証について
　この商品の保証期間は1年間です。
●保証書について
　保証書が必要な場合は営業窓口にお申し出ください。
●補修用性能部品の保有期間
　当社は、本製品の機能を維持するために必要な部品を、製造打ち切り後6年保有しています。

●LEDについて
　製品の品質には万全を期しておりますが、その一部にドット抜け（映像とは異なる黒や赤、青、緑等の輝点）が発生する場合がございます。単独のドット抜けではLEDディスプレイのパフォーマンスを損なわないような器具仕様にしており、これらの症状はLEDディスプレイの故障ではありません。無償での交換・返品はお受けいたしかねますので、あらかじめご了承ください。
　尚、設置後1年以内に下記の現象が発生した場合には、無償修理させて頂きますので、営業窓口にご相談ください。
　・隣接する２つ以上の画素にドット抜けが有る場合
　・LEDディスプレイ　□500モジュール当り３個以上のドット抜けが有る場合

パナソニック株式会社　ソリューション開発本部　ライティング開発センター　新事業推進部
〒571-8686　大阪府門真市大字門真1048
© Panasonic Corporation 2021

NTN280/281-T-230420