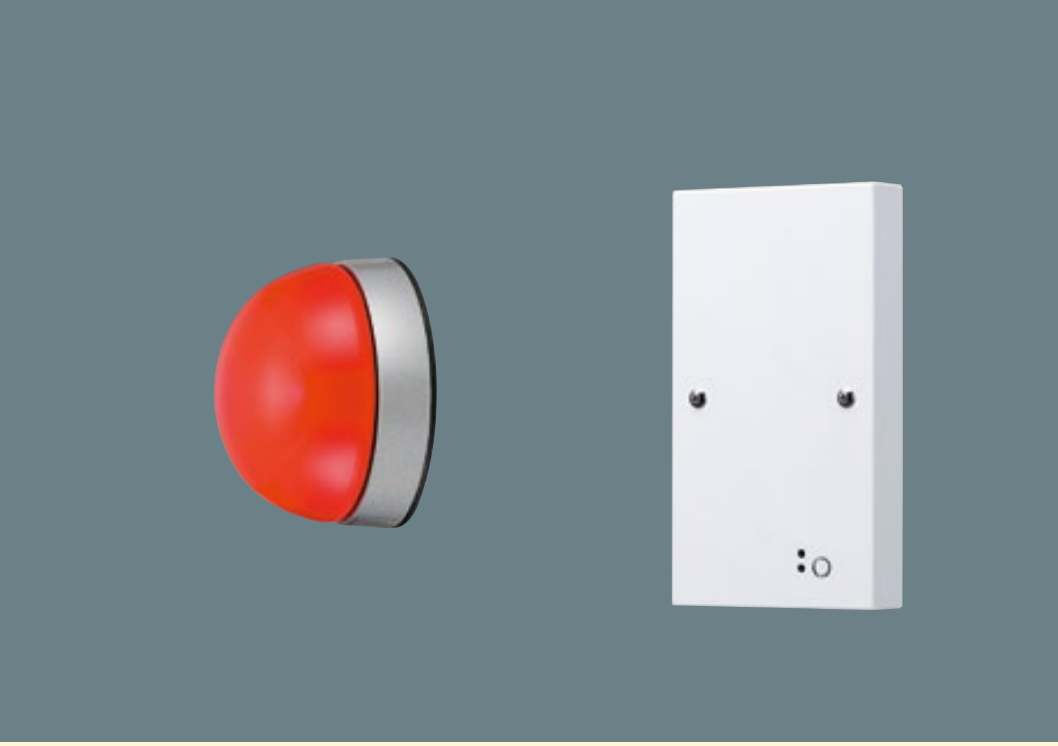

NNF20246Z(100V)

白色

㊎希望小売価格72,500円(税抜)
※掲載の価格には消費税は含まれていません。
(2.5W) Ⓢ
常時・非常時LED(白色)
幅185・高185・出しろ122
仕様:グローブ:ガラス(内面赤色塗装)
電源部分に電池内蔵
光源寿命60000時間
重1.0kg(灯具)・0.8kg(電源ブロック)
灯具部 : IP23
電源ブロック部 : IP20
備考:交換電池 : FK731
NNF20246後継品
注)LEDにはバラツキがあるため、同一品番商品でも商品ごとに発光色、明るさが異なる場合があります。
注)電源ブロックは屋内用です。
注)灯具部分は壁面直付専用です。
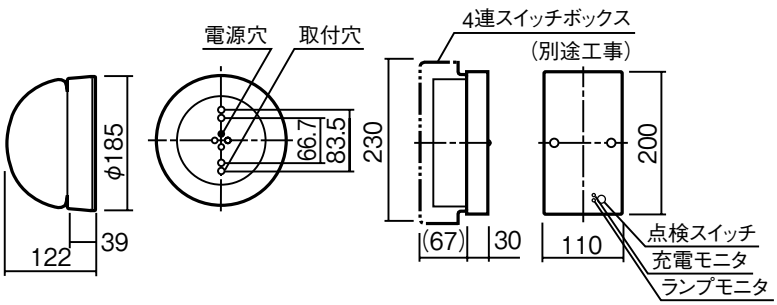
電池内蔵型
電源部分離タイプ・埋込型
防雨型