NNN60520WK(100V)

希望小売価格**3,000**円(税抜)Ⓛ
※掲載の価格には消費税は含まれていません。
ランプ別売(E11)
埋込穴φ100・埋込高110・重0.5kg
仕様:灯具:アルミダイカスト(ホワイトつや消し仕上)
　　枠:アルミダイカスト(ホワイトつや消し仕上)
備考:適合ランプ
　　3.4W LED電球(ハロゲン電球タイプ)用(E11)
　　首振範囲35度
　　埋込型
　　ユニバーサルタイプ
　　●天井面取付専用
　　NNN60520W相当品
　　注)調光はできません。
　　注)直下近接限度10cm
　　注)断熱施工仕様ではありません。
　　注)LEDにはバラツキがあるため、同一品番商品でも商品ごとに発光色、明るさが異なる場合があります。
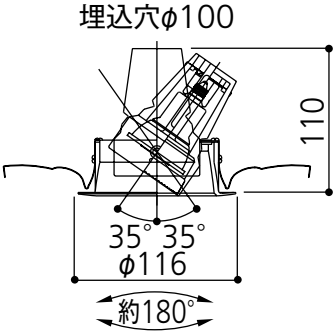
埋込穴 φ100