SmartArchi

NYY16905LE9(100-242V)

昼白色(5000K)
Ra70

希望小売価格**43,000**円(税抜)
※掲載の価格には消費税は含まれていません。
(685 lm)(11.1W)(61.7 lm/W)Ⓢ
LED内蔵・電源ユニット内蔵
埋込穴φ125・埋込高151・重1.0kg
仕様:反射板:アルミ(銀色鏡面仕上)
　　枠:アルミ(クールホワイトつや消し仕上)
　　パネル:ガラス(透明つや消し)
　　光源寿命40000時間(光束維持率70%)
備考:広角タイプ
　　埋込型
　　●天井面取付専用
　　防雨型
　　注)調光はできません。
　　注)直下近接限度10cm
　　注)断熱施工仕様ではありません。
　　注)LEDにはバラツキがあるため、同一品番商品でも商品ごとに発光色、明るさが異なる場合があります。
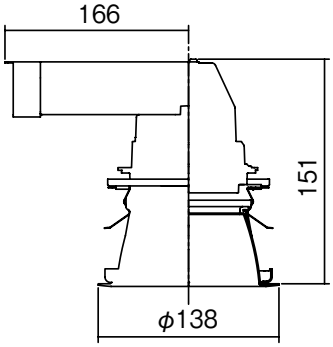
埋込穴 φ125　40°　光源遮光角 30°