YYY87782LE1(100V)

白色(4000K)
Ra85

㊨希望小売価格116,000円(税抜)
※掲載の価格には消費税は含まれていません。
(720 lm)(11.5W)(62.6 lm/W)Ⓢ
LED内蔵・電源ユニット内蔵
灯具部幅163・灯具部長190・灯具部高29・地上高800・重4.4kg
仕様:本体:アルミダイカスト(ミディアムグレーメタリック)
パネル:アクリル(透明)
光源寿命40000時間(光束維持率85%)
保護等級 : IP23
備考:注)調光はできません。
注)LEDにはバラツキがあるため、同一品番商品でも商品ごとに発光色、明るさが異なる場合があります。

0
上方光束比
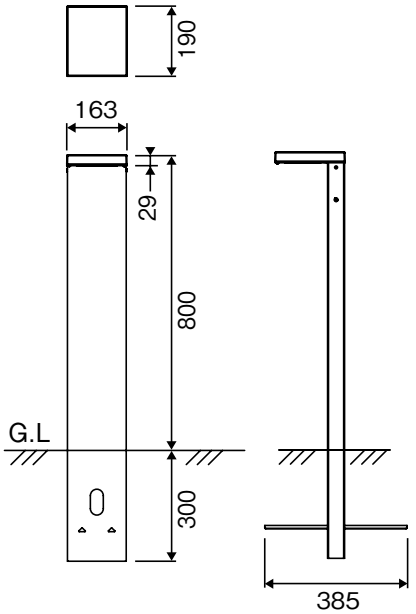
防雨型
下方配光タイプ