⚠ 注意：商品には寿命があります。詳細はＣＬＸ２０２１ＣＡをご参照ください。

⚠ 安全に関するご注意

●適合以外の器具との組合せでは使用しないでください。
火災、落下の原因になります。

適合器具	
ＹＹＹ３６３１１	ＹＹＹ３６３４１
ＹＹＹ３６３１２	ＹＹＹ３６３４２
ＹＹＹ３６３１３	ＹＹＹ３６３４３
ＹＹＹ３６３１４	ＹＹＹ３６３４４
ＹＹＹ３６３１５	ＹＹＹ３６３４５
ＹＹＹ３６３１６	ＹＹＹ３６３４６
ＹＹＹ３６３２１	ＹＹＹ３６３５１
ＹＹＹ３６３２２	ＹＹＹ３６３５２
ＹＹＹ３６３２３	ＹＹＹ３６３５３
ＹＹＹ３６３２４	ＹＹＹ３６３５４
ＹＹＹ３６３２５	ＹＹＹ３６３５５
ＹＹＹ３６３２６	ＹＹＹ３６３５６
ＹＹＹ３６３３１	
ＹＹＹ３６３３２	
ＹＹＹ３６３３３	
ＹＹＹ３６３３４	
ＹＹＹ３６３３５	
ＹＹＹ３６３３６	

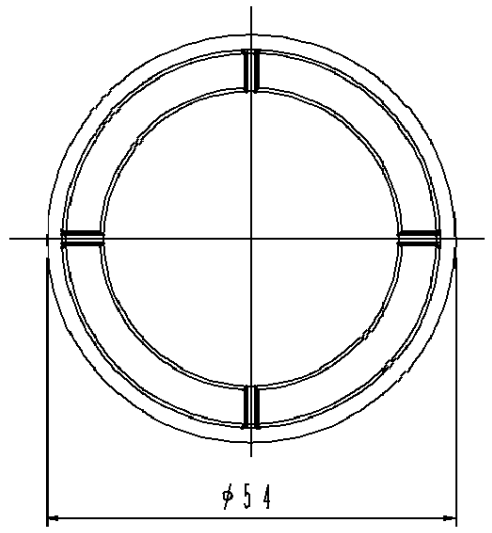

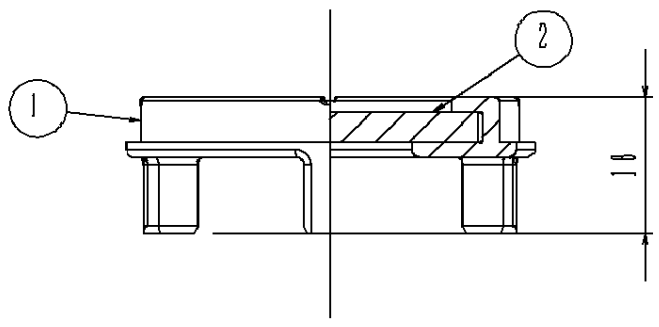

部番	部品名	材質・素材厚	備考
1	カバーパッキン	シリコンゴム黒　硬度６０°	
2	ディフューションレンズ	強化ガラス（t4）	

器具質量 ： ０．０２４ｋｇ

特記事項 ：

SmartArchi

品番 ： ＹＹＹ９０１０２

図番 ： ＹＹＹ９０１０２－Ｋ

尺度 ： １：１

作成 清水 大道

パナソニック株式会社

単位ｍｍ （Ａ３） （ ）