⚠ 注意：商品には寿命があります。詳細はＣＬＸ２０２１ＪＡをご参照ください。

⚠ 安全に関するご注意

- 必ずパナソニック製ＬＥＤランプを使用してください。
  異常発熱や防水性能が損なわれ、落下・感電・火災の原因となります。
- 軒下など雨水がかかる場所には使用しないでください。
  落下・感電・火災の原因となります。
  - 建物の屋上や軒下など風の強い場所
  - 業務用浴室など常時高温・高湿度になる場所
  - 温泉地帯など硫化水素ガスが発生する場所
  - 沿岸地域など塩害を受ける場所
  - 屋内プールなど塩素雰囲気にさらされる場所
  - 振動の強い場所
- チャンネルなど、器具の背面より雨や風を受けるような取付けはしないでください。落下・感電の原因となります。
- ＬＥＤランプはガラス製です。取扱いに注意してください。
  破損によるケガの原因となります。
- 水平天井取付専用です。

起動方式	定格電圧	AC100V	AC200V	AC242V
LE9	入力電流	0.16A	0.09A	0.08A
	消費電力	16W	16W	16W

L形ピン LED

階段通路誘導灯

型式認定番号
3AE-1060

建築基準法型
非常用照明器具

適合

評定番号：LALD-007

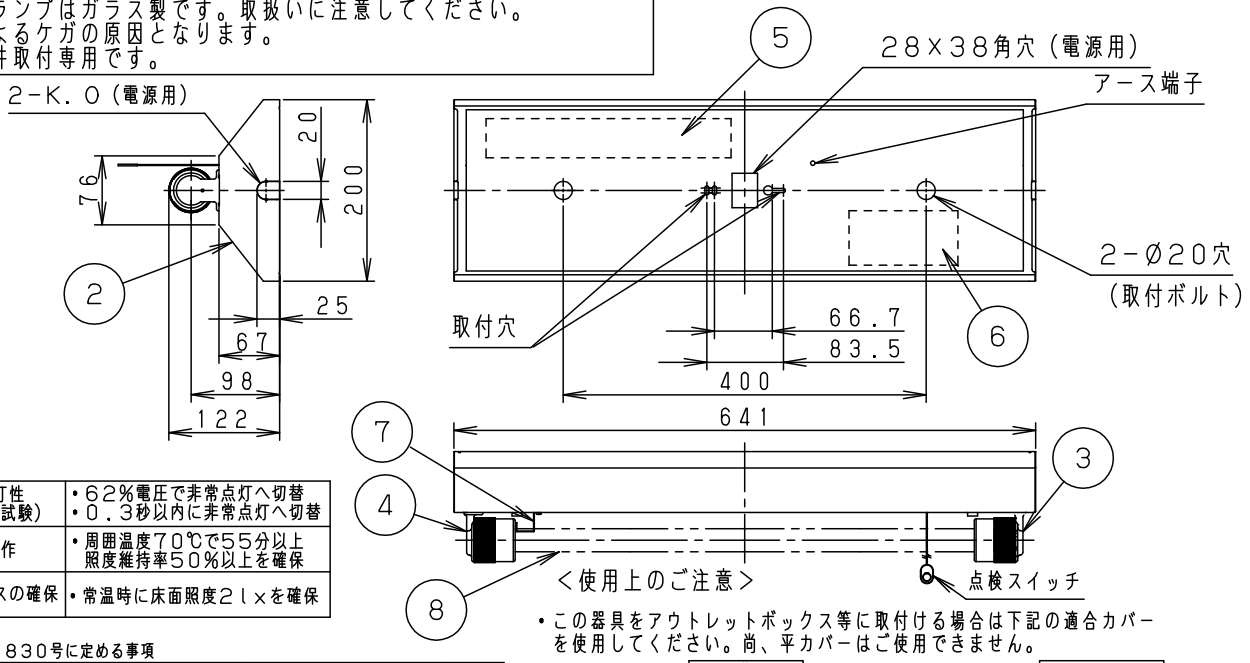

即時点灯性（切替動作試験）	・６２％電圧で非常点灯へ切替 ・０．３秒以内に非常点灯へ切替
高温動作	・周囲温度７０℃で５５分以上照度維持率５０％以上を確保
照度１ルクスの確保	・常温時に床面照度２ｌｘを確保

・この器具をアウトレットボックス等に取付ける場合は下記の適合カバーを使用してください。尚、平カバーはご使用できません。

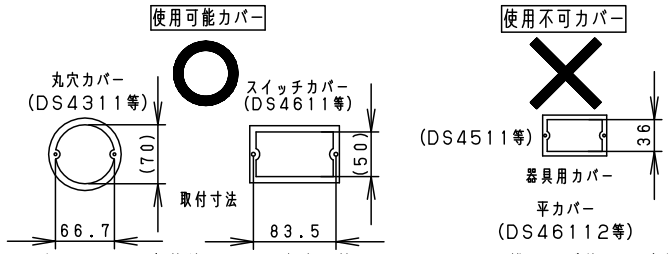

建設省告示第１８３０号に定める事項

光源の種類	ソケットの材料	照明器具内の電線の種類	非常用電源
直管ＬＥＤランプ	ポリプロピレン樹脂	架橋ポリエチレン絶縁電線	電源内蔵型

適合品は下記の承認図をご覧ください。

	適合品番
ガード	―――

結線図

常時に直管ＬＥＤを消灯しない場合

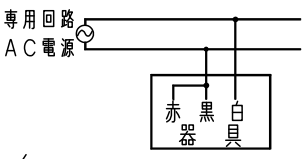

常時に直管ＬＥＤを消灯する場合の例

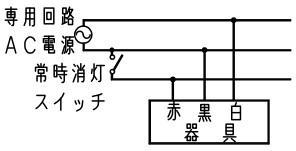

・ラジオ、ＴＶや赤外線リモコン方式の機器は照明器具から離してご使用ください。
雑音が入ったり、正常に動作しない場合があります。
・同時通訳機等の誘導無線をご使用になられる場合、雑音が入る場合があります。
事前に確認し、対策を講じてください。
・ＬＥＤ素子にはバラツキがあるため、同じ品番のランプでも光色・明るさが異なる場合があります。予めご了承ください。
・ソケットには、給電側と接地側（ソケットに▽表示）がありますので、ランプ取付けの際には、方向性にご注意ください。
詳しくは、取扱説明書および器具に貼り付けられているラベルをご参照ください。
・この器具は、非常用ＬＥＤ照明器具です。
ランプ交換の際は、必ず指定のパナソニック製ランプをご使用ください。
・指定以外のランプ使用を防止するため必ずランプカバーを取付けてください。

＊階段通路誘導灯として使用する場合
誘導灯信号装置等を用い、自動火災報知設備の動作と連動させてください。
詳細は信号装置の承認図をご参照ください。

部番	部品名	材質・素材厚	備考		
8	直管ＬＥＤランプ		JIS C 8159-1:2013適合		
7	取付金具	亜鉛鋼板（t1.0）	高反射白色粉体塗装	充電電流	139mA
6	蓄電池	4.8V，3000mAh	ＦＫ８４３	非常時光束	620lm
5	電源			品番	
4	給電側ソケット	ポリプロピレン	ＮＺ０２０４	電池内蔵型 防湿・防雨型	
3	接地側ソケット	ポリプロピレン	ＮＺ０２０５	NWFG21002	
2	反射板	亜鉛鋼板（t0.4）	高反射白色粉体塗装	田	
1	本体	亜鉛鋼板（t0.8）		村	

ホワイト マンセル 1.0G9.6/0.1	
適合ランプ	LDL20S・N/11/12-K
Ｗ・数	常時：１１ｘ１、非常時：１１ｘ１
器具質量	３．６ｋｇ
特記事項	

単位：ｍｍ　第三角法（JIS A-4）

NWFG21002-K1

パナソニック株式会社