適合器具		
NTN72162W	NTS02161B/W~3B/W	NTS03111B/W~3B/W
NTN72172W	NTS02171B/W~3B/W	NTS03121B/W~3B/W
NTN73112W	NTS02181B/W~3B/W	NTS03131B/W~3B/W
NTN73122W	NTS02191B/W~3B/W	NTS03141B/W~3B/W
	NTS02166W~8W	NTS03116W~8W
	NTS02176W~8W	NTS03126W~8W
	NTS02186W~8W	NTS03136W~8W
	NTS02196W~8W	NTS03146W~8W

⚠ 安全に関するご注意

・適合器具・適合オプション以外で使用しないでください。
火災、破損、落下の原因となります。

（使用上のご注意）
・取り扱いについては適合器具の取扱説明書をご覧下さい。
・取り付けの際には、付属の固定バネを必ず併用してください。
・広角タイプの器具にグレアカットフードを使用すると
光ムラが気になる場合があります。予めご了承ください。

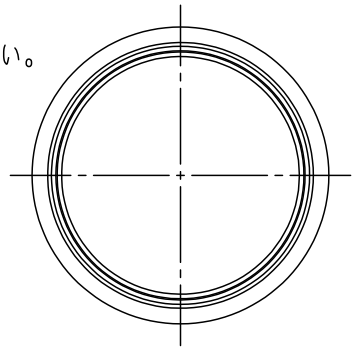

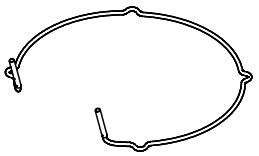

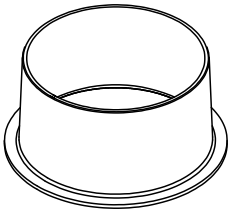

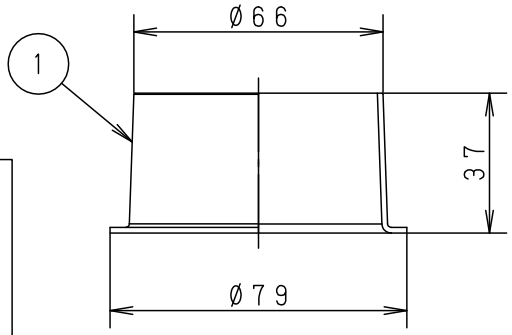

断面図　A-A

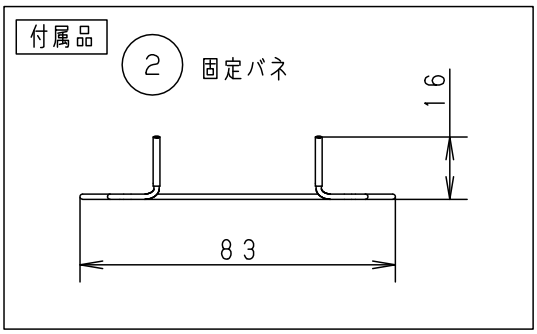

	5				品番 NTS91024B
ブラック　マンセル　N1	4				
器具質量　32g	3				
特記事項	2	固定バネ	SWC（Ø1.4）	黒クロメート	鶴井
	1	フード	アルミ板（t1.5）	ブラック7分つや消しアクリル塗装	田場
	部番	部品名	材質・素材厚	備考	パナソニック株式会社

単位：mm　第三角法（JIS A-4）

NTS91024B-K3