⚠ 注意：商品には寿命があります。詳細はCLX2021HAをご参照ください。

グリーン購入法適合

⚠ 安全に関するご注意

- 一般屋内用器具です。屋外や水気・湿気のある場所、腐食性ガスの発生する場所では使用しないでください。故障や絶縁不良による火災・感電の原因となります。
- 天井埋込み専用器具です。壁取付や天井直付、及び傾斜天井には取り付けないでください。指定外取付は、火災の原因となります。
- 断熱材、防音材をかぶせて使用しないでください。火災の原因となります。
- 住宅の断熱施工天井には使用できません。
- 口出し線を切断したり、構成部品（コネクタ等）の交換をしないでください。火災・感電及び不点・故障の原因となります。
- LEDを直視しないで下さい。目の痛みの原因となります。
- 器具と被照射物は50cm以上（近接限度距離）離してください。近接限度距離内に被照射物が近づく恐れのある場所（ドア開閉範囲の上、家具の上、クローゼット・押入れの中等）では使用しないで下さい。過熱による火災の原因となります。
- 熱がこもるような密閉した空間へは取付けないでください。火災及びLED短寿命の原因となります。

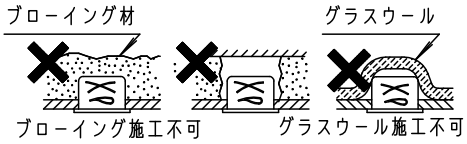

器具は、断熱材・防音材・造営材等と下図のような空間を設けて施工してください。

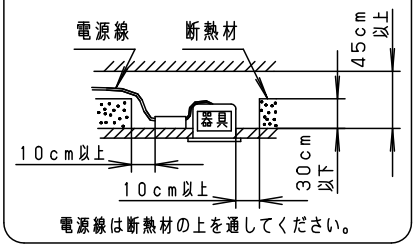

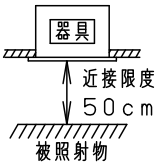

（使用上のご注意）

- ボルト取付仕様です。
- 照射距離が近い時や照射面によって、光ムラが気になる場合があります。予めご了承ください。
- 天板部に障害物のないよう施工して下さい。障害物があるとずれ落ちなどの原因となります。
- LEDにはバラツキがあるため、同一品番でも商品ごとに発光色、明るさが異なる場合があります。予めご了承ください。
- 必ず器具品番とLED電源品番を組み合わせてご使用ください。
- 当社調光器と組み合わせて、約5～100%の調光ができます。調光器との組み合わせについては別紙XND9982SNK-KG＊をご参照下さい。

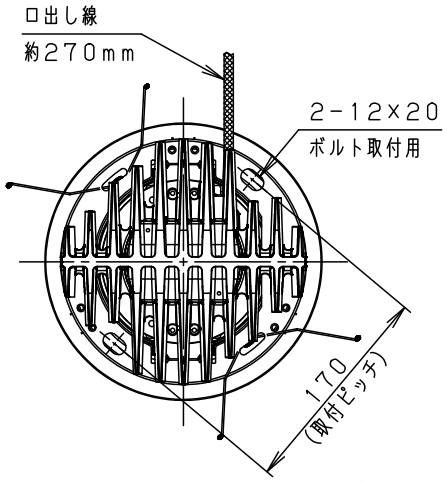

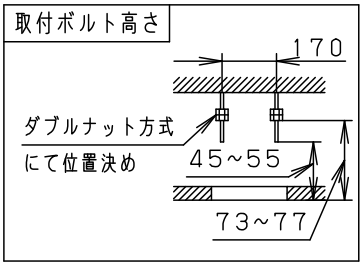

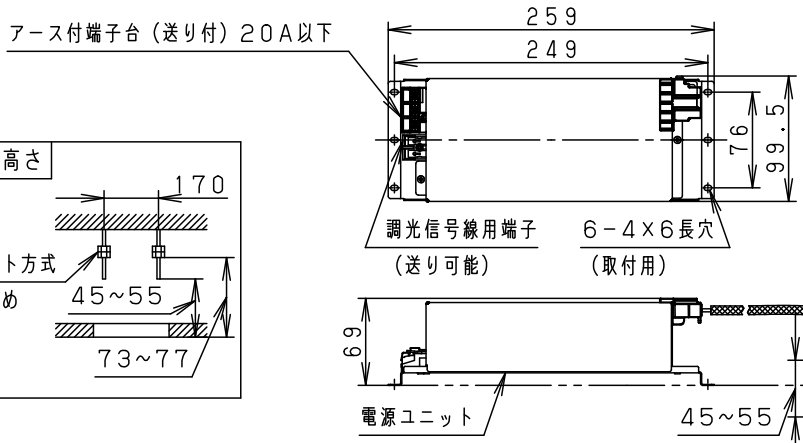

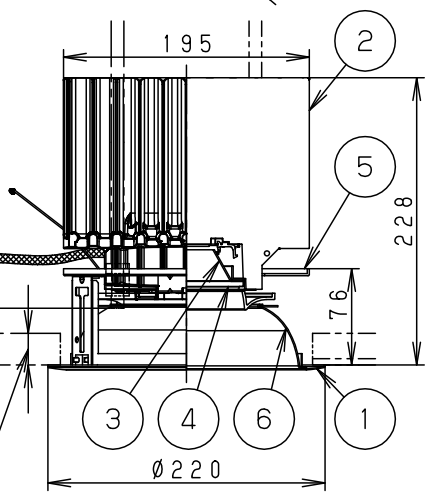

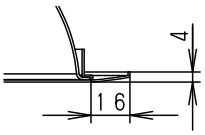

器具品番	LED電源品番	定格電圧	入力電流	消費電力
NDN97865SK	NNK99002NLR9	100V	1.44A	143.4W
		200V	0.72A	143.4W
		242V	0.60A	143.4W

ホワイト　マンセル　N9.5	
器具光束	17025lm
LED	昼白色（5000K　Ra85）
配　光	拡散タイプ（80°）
器具質量	4.7kg（灯具：3.8kg、電源：0.9kg）
特記事項	

部番	部品名	材質・素材厚	備考
6	補助反射板	アルミ板（t1.0）	銀色鏡面仕上
5	天板	亜鉛鋼板（t1.6）	
4	パネル	ガラス（t4.0）	透明
3	反射板	アルミ板（t1.0）	銀色鏡面仕上
2	本体	アルミダイカスト	
1	枠	鋼板（t0.8）	ホワイト半つや消し ポリエステル粉体塗装

品名　ダウンライト　XND9995SNK

鶴平池　田岡田

パナソニック株式会社

B55　　単位：mm　第三角法（JIS A-4）　　XND9995SNK-K