⚠ 注意：商品には寿命があります。詳細はＣＬＸ２０２１ＡＡをご参照ください。

埋込穴寸法
Ø１００

天井の厚さ	埋込穴寸法
９ｍｍ未満	Ø１００$^{+0}_{-2}$ｍｍ
９ｍｍ以上	Ø１００$^{+1}_{-0}$ｍｍ

＜適合リニューアルプレート＞
ＬＧＫ０２０００・ＬＧＫ０２００１
ＬＧＫ０２００４・ＬＧＫ０２００５

＜光色切替＞
・壁スイッチで光色の切替えができます

電球色（２７００Ｋ）→ 温白色（３５００Ｋ）→ 昼白色（５０００Ｋ）

・点灯状態で、壁スイッチをＯＦＦ－ＯＮ（約２秒以内）すると光色が切り替わります。
・壁スイッチでＯＦＦした後、約５秒経過後再びＯＮすると電球色で点灯します。

＜施工上のご注意＞
・施工時、埋込高さは８０ｍｍ以上必要になります。
・埋込穴寸法の公差は上表のとおりとしてください。
・表面に凹凸のある天井の場合は、気密性が損なわれるおそれがありますので、平面に仕上げてください。
・この器具の配光は水平天井に対応しています。
・壁スイッチ１個当り８台までででご使用ください。
・ほたるスイッチと接続する場合は器具１台につきスイッチ３個までででご使用ください。４個以上のほたるスイッチと接続すると、スイッチを切にしても器具が消灯しないことがあります。

＜使用上のご注意＞
・ＬＥＤにはバラツキがあるため、同一品番商品でも商品ごとに発光色、明るさが異なる場合があります。
・器具の近くでは、ラジオやテレビなどの音響、映像機器に雑音が入る場合があります。

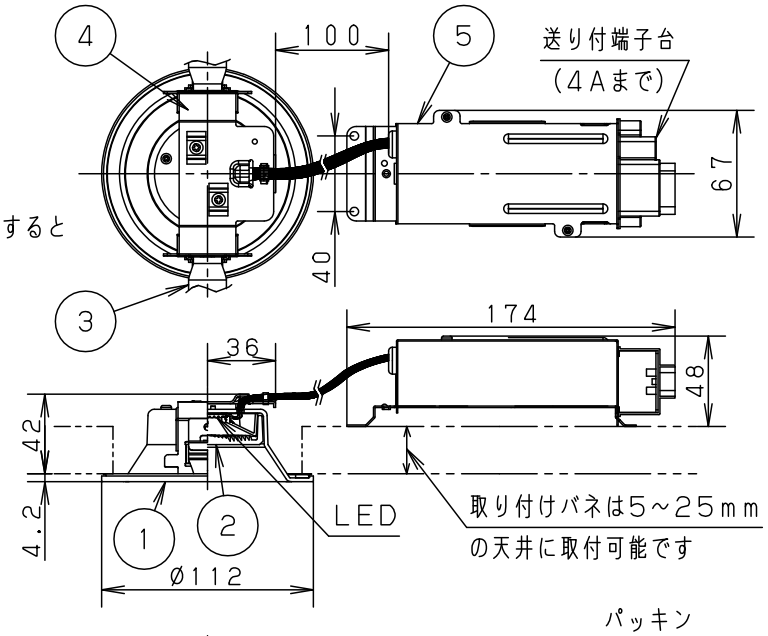

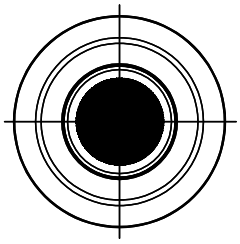

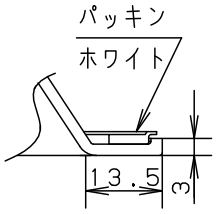

電源ユニット内蔵型・浅型８Ｈ・集光タイプ

⚠ 安全に関するご注意

・一般屋内用器具です。屋外や水気、湿気のある所では使用しないでください。絶縁不良による感電の原因となります。
・天井埋込専用器具です。５５度を超える傾斜天井、強度のない天井には取り付けないでください。指定外取り付けは、落下の原因となります。（９ｍｍ以上の石こうボードに取り付けできます。）
・ロックウール等のやわらかい天井には取り付けないでください。落下の原因となります。
・ブローイング工法吹込み用繊維質断熱材＜ＪＩＳ　Ａ９５２３＞およびマット敷工法人造鉱物繊維断熱材＜ＪＩＳ　Ａ９５２１＞での断熱施工された天井に使用することができます。（ＪＩＬ５００２適合）その他の特殊な断熱施工された天井には使用できません。過熱による火災の原因となります。

・調光器と組み合わせて使用しないでください。火災の原因となります。
・照射物近接限度内にドア開閉範囲や家具などの可燃物が近づかないように考慮して取り付けてください。照射物の変色・火災の原因となります。

【照射物近接限度１０ｃｍ】

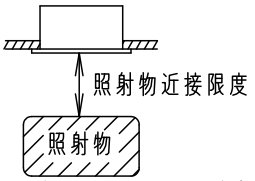

（ドア・家具・布等の可燃物）

・ＬＥＤを直視しないでください。目の痛みの原因となることがあります。

定格電圧	光　色	入力電流	消費電力
ＡＣ１００Ｖ	昼白色 温白色 電球色	０．１３Ａ	８．９Ｗ

ＬＥＤ	昼白色（５０００Ｋ　Ｒａ８３） 温白色（３５００Ｋ　Ｒａ８３） 電球色（２７００Ｋ　Ｒａ８３） 明るさ：１００形ダイクール電球１灯器具相当
器具質量	０．５ｋｇ
特記事項	

・高機能スイッチ接続については制限があります。接続可否については下記サイトをご参照ください。
「ＬＥＤ照明・高機能スイッチ接続確認ツール」
ｈｔｔｐ：／／ｗｗｗ２．ｐａｎａｓｏｎｉｃ．ｂｉｚ／ｌｓ／ｄｅｎｓｅｔｓｕ／ｈａｉｓｅｎ／ｓｗｉｔｃｈ＿ｃｏｎｃｅｎｔ／ｔｏｏｌ／ｌｅｄｃｈｅｃｋ．ｈｔｍｌ

部番	部品名	材質・素材厚	備考
５	カバー	亜鉛鋼板（ｔ０．６）	
４	天　板	亜鉛鋼板（ｔ０．６）	
３	取付バネ	ステンレス鋼板（ｔ０．５）	
２	レンズ	ポリカーボネート	透明
１	枠	アルミ（ｔ２）	ホワイトつや消し

品番
高気密ＳＢ形
ＬＧＢ７８０６０ＬＱ１

薗山
田口

パナソニック株式会社

単位：ｍｍ　第三角法（ＪＩＳ Ａ-４）
ＬＧＢ７８０６０ＬＱ１-Ｋ５