⚠ 注意：商品には寿命があります。詳細はＣＬＸ２０２１ＨＡをご参照ください。

グリーン購入法適合

⚠ 安全に関するご注意

●一般屋内用器具です。屋外や水気・湿気のある場所、腐食性ガスの発生する場所では使用しないでください。故障や絶縁不良による火災・感電の原因となります。

●天井埋込み専用器具です。壁取付や天井直付、及び傾斜天井には取り付けないでください。指定外取付は、火災の原因となります。

●断熱材、防音材をかぶせて使用しないでください。火災の原因となります。

●住宅の断熱施工天井には使用できません。

●口出し線を切断したり、構成部品（コネクタ等）の交換をしないでください。火災・感電及び不点・故障の原因となります。

●ＬＥＤを直視しないで下さい。目の痛みの原因となります。

●器具と被照射物は３０ｃｍ以上（近接限度距離）離してください。近接限度距離内に被照射物が近づく恐れのある場所（ドア開閉範囲の上、家具の上、クローゼット・押入れの中等）では使用しないで下さい。過熱による火災の原因となります。

●熱がこもるような密閉した空間へは取付けないでください。火災及びＬＥＤ短寿命の原因となります。

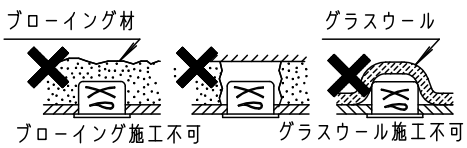

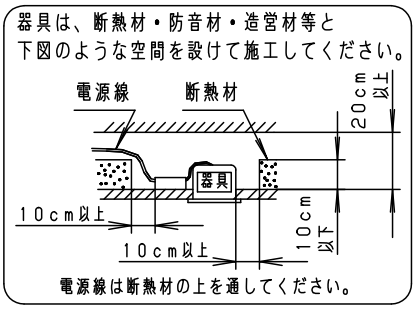

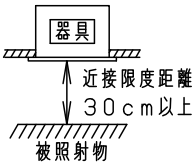

（使用上のご注意）

- 調光器と組み合わせて使用しないでください。
- 必ず器具品番とＬＥＤ電源品番を組み合わせてご使用ください。
- ロックウール等の柔らかい天井には取りつけないでください。天井材破損・器具ズレの原因となります。
- 取付バネ部や天板部に障害物のないよう施工して下さい。障害物があるとずれ落ちなどの原因となります。
- 照射距離が近い時や照射面によって、光ムラが気になる場合があります。予めご了承ください。
- ＬＥＤにはバラツキがあるため、同一品番でも商品ごとに発光色、明るさが異なる場合があります。予めご了承ください。
- センサの仕様は ＸＮＤ２０６４ＷＮ－ＫＧ＊ を参考にしてください。
- 突入電流は４Ａです。接続するスイッチの容量を確認の上、配線してください。

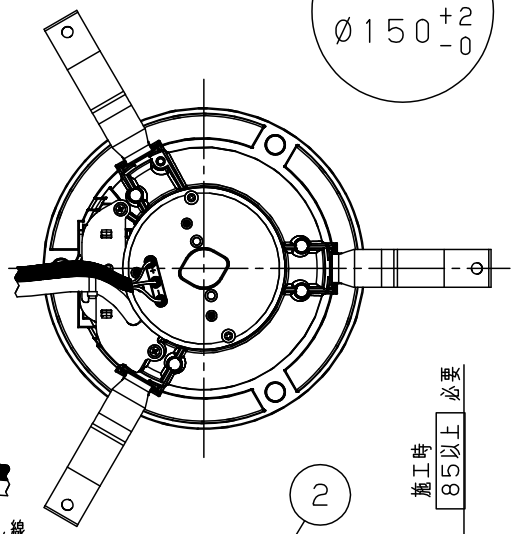

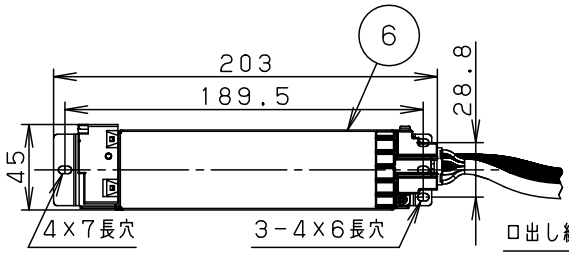

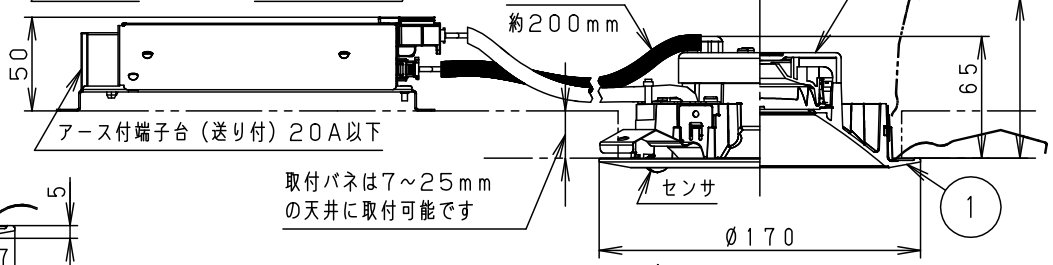

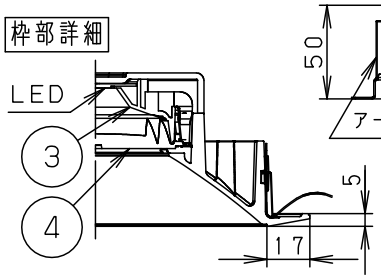

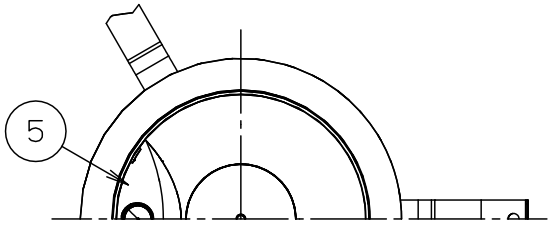

器具品番	LED電源品番	定格電圧	入力電流	消費電力
NNS20620W	NNK06004NLE9	100V	0.045A	4.4W
		200V	0.028A	4.4W
		242V	0.026A	4.4W

ホワイト　マンセル　N9.5						
器具光束	570ｌｍ	6	LED電源ユニット			
ＬＥＤ	昼白色（5000K　Ra85）	5	蓋	PBT樹脂	ホワイト	品名
配　光	拡散タイプ	4	レンズ	アクリル	透明	センサ付ダウンライト XND0664WN
器具質量	0.8kg（灯具：0.5kg、電源：0.3kg）	3	反射板	PBT樹脂	ホワイト	
特記事項		2	本体	FM材（t2.5）（塗装アルミ合金）	白色	鶴井池 田川田
		1	枠	アルミダイカスト	ホワイト半つや消しポリエステル粉体塗装	
		部番	部品名	材質・素材厚	備考	パナソニック株式会社

単位：ｍｍ　第三角法（JIS A-4）

XND0664WN-K1