⚠ 注意：商品には寿命があります。詳細はCLX2021CAをご参照ください。

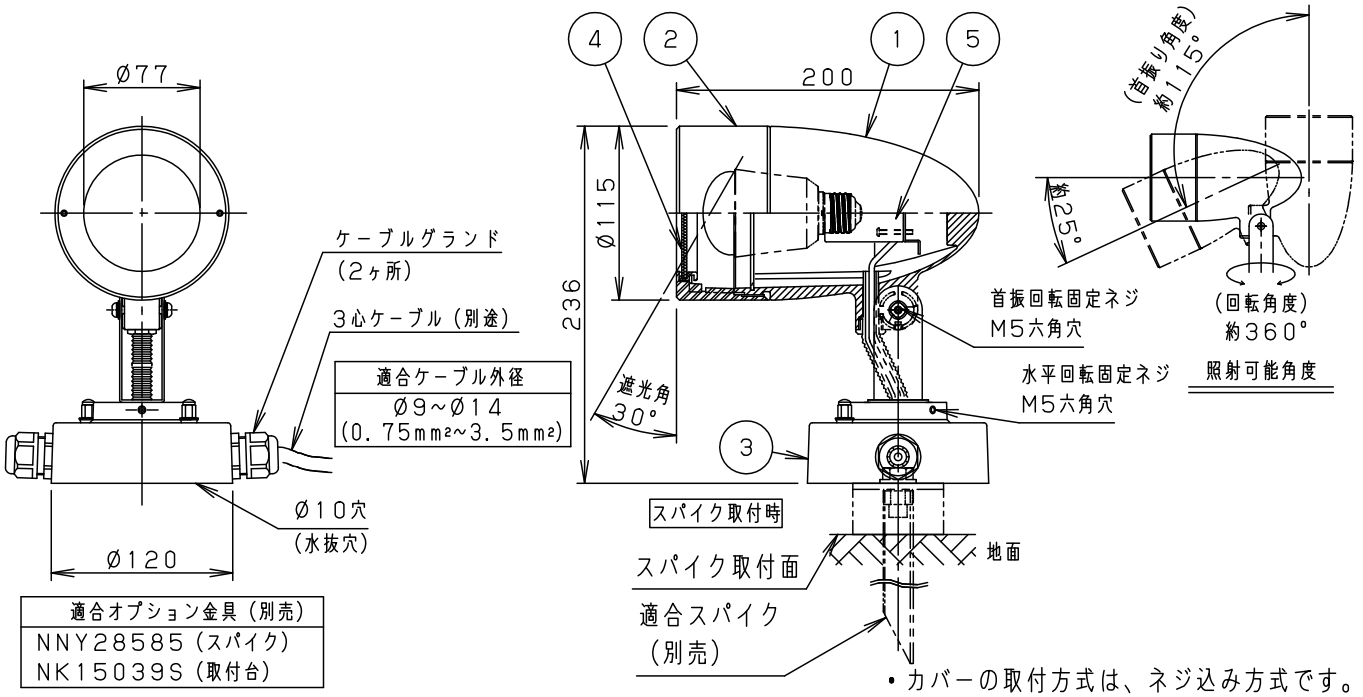

・カバーの取付方式は、ネジ込み方式です。

⚠ 安全に関するご注意

●防雨型器具です。浴室など湿気の多い場所、振動や衝撃の多い場所（橋や高架上等）では使用しないでください。
絶縁不良による感電及び火災の原因となります。
●必ず適合オプション金具と組み合わせて使用してください。オプション金具なし等指定以外の取り付けは浸水の原因となります。
●60m／s仕様です。適用条件以外では使用しないでください。器具落下の原因となります。
●冠水の恐れのある場所には使用しないでください。浸水による感電の原因となります。
●スパイクと組み合せて使用する場合は、スパイク取付面より深く土中に埋めないでください。
除草剤や肥料により器具が腐食し、浸水による感電・不点の原因となります。
●適合ケーブルは丸形で仕上外径Ø9～Ø14（3心，0.75mm²～3.5mm²）を使用してください。VVFなどの平形ケーブルを使用したり、電源用ケーブルとは別にアース用電線をケーブルグランドに挿入しますと、浸水の原因となります。
●草や木で覆われる恐れのある場所では使用しないでください。火災の原因となります。
●被照射面とは10cm以上離してください。過熱による火災の原因となります。
●照射方向調整時、回転範囲以上無理に回転させないでください。器具落下・機能不良の原因となります。

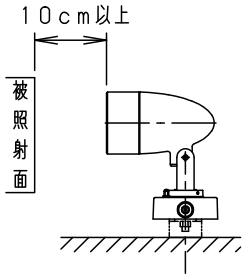

<使用上のご注意>

●AC100V専用器具です。
●LED電球専用器具です。
●ランプは別売です。必ず適合ランプ（パナソニック製）をご使用ください。
●塩害地域でご使用される場合は、別途ご相談ください。
●必ず組み合わせる適合オプション金具の承認図もあわせてご確認ください。
●必ず適合ランプと組み合せてご使用ください。
●適合ケーブルを使用し、ケーブルグランドを確実に締め付けてください。
●ご使用中に前面ガラスが若干曇る場合があります。異常ではありませんので、柔らかい布等で拭いてからご使用ください。
●照射方向調整後、首振回転固定ネジと水平回転固定ネジを確実に締め付けてください。
●取付ボルト高さが指定以外ですと施工できません。
●ライトコントロール等の調光器との併用はできません。（100%点灯でも使用不可）
破損、発煙、短寿命の原因となります。
●LEDにはバラツキがあるため、同一品番商品でも商品ごとに発光色・明るさが異なる場合があります。
●器具に直射日光が当たる状態で点灯させないでください。
温度上昇によるランプの短寿命や一時的な明るさ低下・不点灯の原因となります。温度が通常状態に戻れば復帰します。

適合ランプ	W・数	6				
LED電球（E26）	LDA8L-H/E/W×1	5	ソケット	磁　器	NZ0720S（E26）	品番　防雨型
		4	パネル	熱処理ガラス（t3.2）	透　明	NNN01672SK
器具質量	2.0kg	3	フランジ	アルミダイカスト	シルバーメタリック 7分つや消しアクリル塗装	
特記事項		2	カバー	アルミダイカスト	シルバーメタリック 7分つや消しアクリル塗装	鶴　芝
		1	本　体	アルミダイカスト	シルバーメタリック 7分つや消しアクリル塗装	田　内
		部番	部品名	材質・素材厚	備　考	パナソニック株式会社

B16　　単位：mm　第三角法（JIS A-4）　　NNN01672SK-K1