⚠ 注意：商品には寿命があります。詳細はＣＬＸ２０２１ＡＡをご参照ください。

グリーン購入法適合

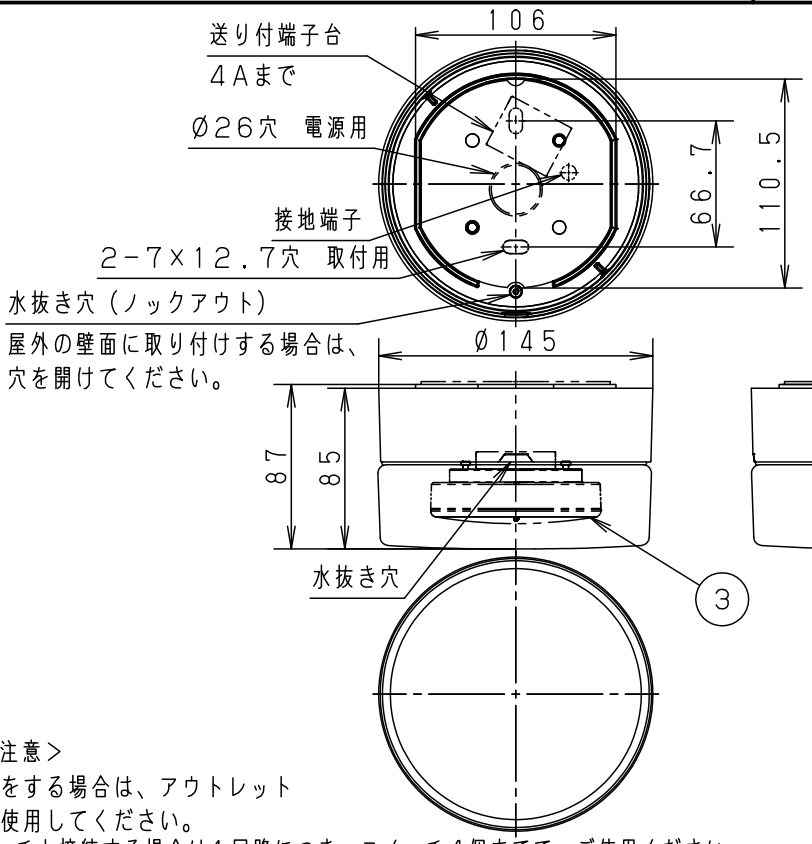

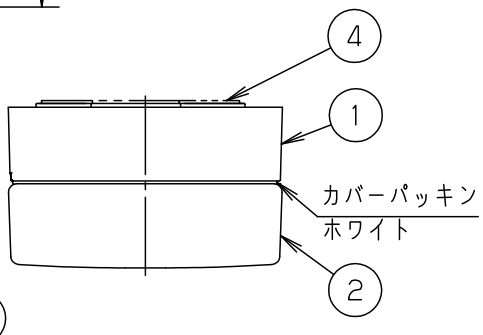

- ＬＥＤユニット電源内蔵型
- 木ネジ部絶縁ゴム付
- カバー取付方式はネジ込み方式です
- 拡散カバータイプ

＜施工上のご注意＞

- 電源線送りをする場合は、アウトレットボックスを使用してください。
- ほたるスイッチと接続する場合は１回路につき、スイッチ４個までで、ご使用ください。５個以上のほたるスイッチと接続すると、スイッチを切にしても器具が消灯しないことがあります。
- 当社製壁スイッチ品番ＷＴ５００１、ＷＴ５００２、ＷＴ５０５１９、ＷＴ５０５２９使用の場合は、スイッチ１個につき１６台まで使用可能です。上記以外のスイッチは８台まででご使用ください。
- かってにスイッチなどの高機能スイッチを使用する場合は、起動方式ＣＥ１に適合した当社製スイッチを使用し、接続台数、接続方法はスイッチの取扱説明書に従ってください。

⚠ 安全に関するご注意

- 防雨型器具です。浴室などの湿気の多い場所では使用しないでください。感電、火災の原因となります。
- 壁面、天井面取付兼用器具です。傾斜天井、壁面に取り付ける場合は、傾斜の下側に水抜き穴がくるように取り付けてください。指定外取付は落下、感電、火災の原因となります。
- 取付面よりも大きな天井面に取り付けてください。
- 調光器と組み合わせて使用しないでください。火災の原因となります。
- ＬＥＤを直視しないでください。目の痛みの原因となることがあります。
- 取付面と取付パッキンのスキマおよびパッキン外周部にシール剤を塗ってください。また、背面より水のかかる場所へ設置しないでください。指定外取付は絶縁不良による感電の原因となります。

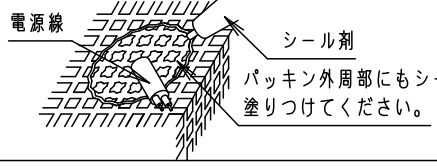

＜使用上のご注意＞

- 器具に直射日光が当たる状態で点灯させないでください。温度上昇によるランプの短寿命や一時的な明るさ低下・不点灯の原因となります。
- 器具には必ず適合ＬＥＤユニット（パナソニック製推奨）をご使用ください。
- ＬＥＤにはバラツキがあるため、同一品番商品でも商品ごとに発光色・明るさが異なる場合があります。
- 海岸隣接地帯では、塩害により短期間で錆が発生するおそれがあります。
- 器具の近くでは、ラジオやテレビなどの音響、映像機器に雑音が入る場合があります。
- 器具の近くでは電子錠などに使用する光高周波方式のリモコンが動作しない場合がごくまれにありますのでご注意ください。

※光色はＬＥＤユニット交換により変更できます。

明るさ：６０形電球１灯器具相当		
定格電圧	入力電流	消費電力
ＡＣ１００Ｖ	０．０８Ａ	４．７Ｗ
付属ＬＥＤユニット	品番:LLD21002CE1 品名:LDF5WW-H-GX53/90/S/W 温白色（３５００Ｋ　Ｒａ８４）	
Ｗ・数	４．８×１	
器具質量	０．６ｋｇ	
特記事項		

部番	部品名	材質・素材厚	備考	品番
４	本体パッキン	ＥＰＴスポンジゴム	ブラック	防雨型 ＬＧＷ５１７７６ＷＣＥ１
３	ＬＥＤユニット		ＧＸ５３－１ａ口金	
２	カバー	アクリル	乳白	薗山 田口
１	本体	ＡＳＡ樹脂	ホワイト	

パナソニック株式会社

単位：ｍｍ　第三角法（ＪＩＳ Ａ－４）

ＬＧＷ５１７７６ＷＣＥ１－Ｋ１