⚠ 注意：商品には寿命があります。詳細はCLX2021HAをご参照ください。

グリーン購入法適合

⚠ 安全に関するご注意

●一般屋内用器具です。屋外や水気・湿気のある場所、腐食性ガスの発生する場所では使用しないでください。故障や絶縁不良による火災・感電の原因となります。
●天井埋込み専用器具です。壁取付や天井直付、及び傾斜天井には取り付けないでください。指定外取付は、火災の原因となります。
●断熱材、防音材をかぶせて使用しないでください。火災の原因となります。
●住宅の断熱施工天井には使用できません。
●口出し線を切断したり、構成部品（コネクタ等）の交換をしないでください。火災・感電及び不点・故障の原因となります。
●LEDを直視しないで下さい。目の痛みの原因となります。
●器具と被照射物は30cm以上（近接限度距離）離してください。
近接限度距離内に被照射物が近づく恐れのある場所（ドア開閉範囲の上、家具の上、クローゼット・押入れの中等）では使用しないで下さい。過熱による火災の原因となります。
●熱がこもるような密閉した空間へは取付けないでください。火災及びLED短寿命の原因となります。

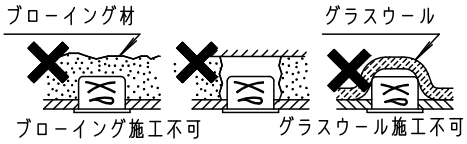

器具は、断熱材・防音材・造営材等と下図のような空間を設けて施工してください。

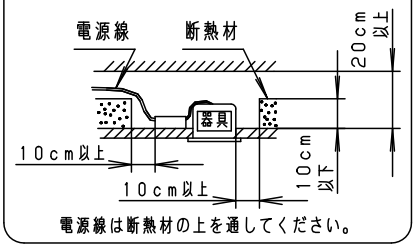

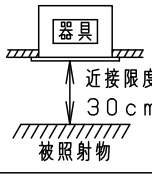

（使用上のご注意）
・照射距離が近い時や照射面によって、光ムラが気になる場合があります。予めご了承ください。
・取付バネ部や天板部に障害物のないよう施工して下さい。
障害物があるとずれ落ちなどの原因となります。
・LEDにはバラツキがあるため、同一品番でも商品ごとに発光色、明るさが異なる場合があります。予めご了承ください。
・必ず器具品番とLED電源品番を組み合わせてご使用ください。
・ロックウール等、柔らかい天井には取りつけないでください。
天井材破損・器具ズレの原因となります。
・当社適合コントローラと組み合わせて、約5～100%の調光ができます。
コントローラとの組み合わせ、設置条件、使用上のご注意については
別紙 XND2500WNRY9-KG＊ をご参照下さい。
・突入電流は6Aです。
接続するスイッチの容量を確認の上、配線してください。

埋込穴寸法
$\phi 125^{+2}_{-0}$

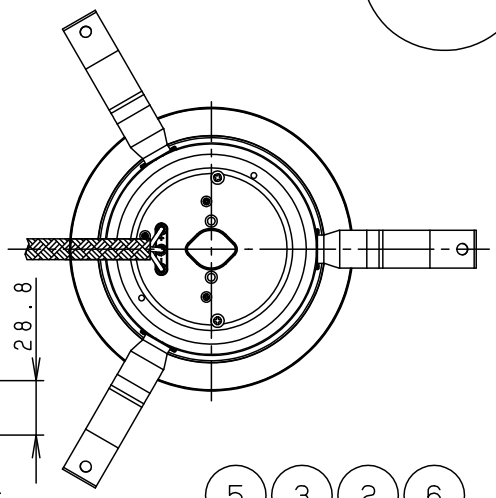

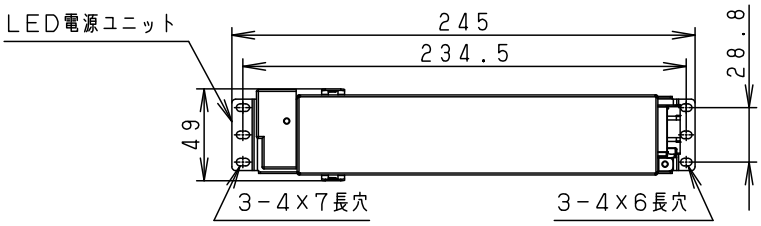

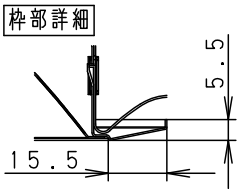

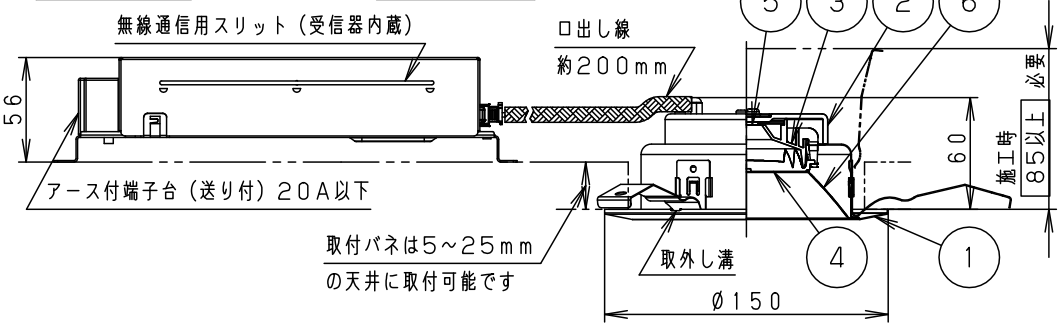

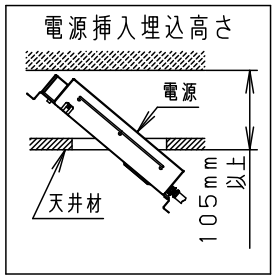

器具品番	LED電源品番	定格電圧	入力電流	消費電力
NDN27507W	NNK10001NRY9	100V	0.085A	8.4W
		200V	0.046A	8.4W
		242V	0.040A	8.4W

ホワイト　マンセル　N9.5

		部番	部品名	材質・素材厚	備考
器具光束	1040lm	6	補助反射板	亜鉛鋼板（t0.4）	ホワイト半つや消し ポリエステル粉体塗装
LED	温白色（3500K Ra85）	5	LED		
配光	拡散タイプ	4	レンズ	アクリル	透明
器具質量	0.8kg（灯具：0.3kg、電源：0.5kg）	3	反射板	PBT樹脂	ホワイト
特記事項		2	本体	FM材（t2.5）（塗装アルミ合金）	白色
		1	枠	亜鉛鋼板（t0.5）	ホワイト半つや消し ポリエステル粉体塗装

品名
ダウンライト
XND1051WVRY9

上田　岡田　池田

パナソニック株式会社

B55　　単位：mm　第三角法（JIS A-4）　　XND1051WVRY9-K