⚠ 注意：商品には寿命があります。詳細はCLX2021AAをご参照ください。

グリーン購入法適合

埋込穴寸法
Ø125

<適合リニューアルプレート>
LGK02002

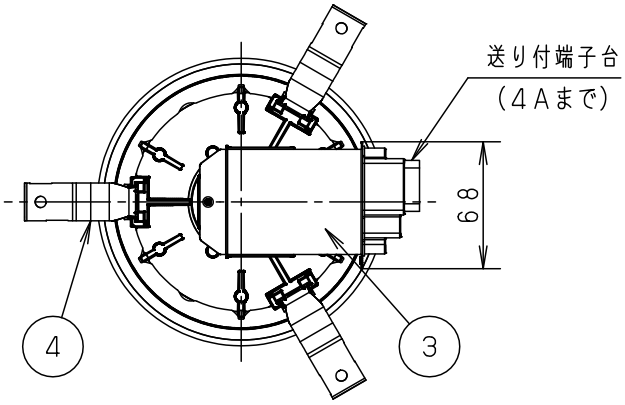

<施工上のご注意>

・埋込穴寸法の公差は下表のとおりとしてください。

天井の厚さ	埋込穴寸法
9mm未満	Ø125±1mm
9mm以上	Ø125$^{+3}_{-0}$mm

・表面に凹凸のある天井の場合は、
気密性が損なわれるおそれがありますので、
平面に仕上げてください。
・この器具の配光は水平天井に対応しています。
・壁スイッチ1個当り8台まででご使用ください。
9台以上の器具を接続すると、ラッシュ電流に
よりスイッチ故障の原因となる場合があります。
・ほたるスイッチと接続する場合は1回路
につきスイッチ4個まででご使用ください。
（5個以上のほたるスイッチと接続すると、スイッチを
切にしても器具が消灯しないことがあります。）

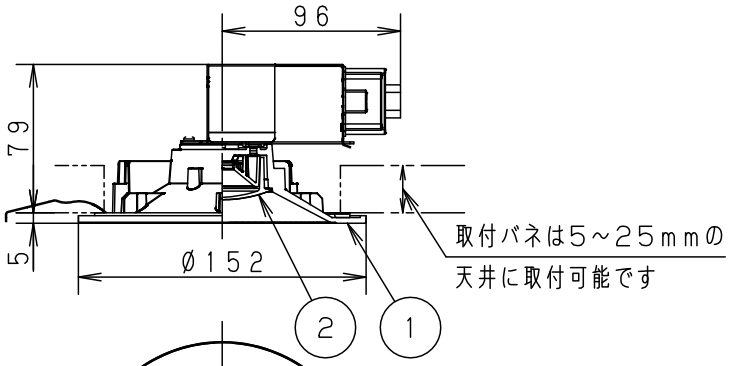

<使用上のご注意>

・LEDにはバラツキがあるため、同一品番商品でも
商品ごとに発光色、明るさが異なる場合があります。
・器具の近くでは、ラジオやテレビなどの音響、映像
機器に雑音が入る場合があります。

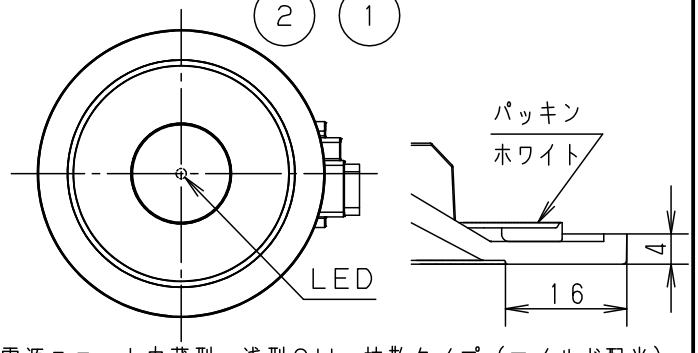

電源ユニット内蔵型・浅型8H・拡散タイプ（マイルド配光）

⚠ 安全に関するご注意

・一般屋内用器具です。屋外や水気、湿気のある所では使用しない
でください。絶縁不良による感電の原因となります。
・天井埋込専用器具です。
55度を超える傾斜天井、強度のない天井には取り付けないでください。
指定外取り付けは、火災、落下の原因となります。
（9mm以上の石こうボードに取り付けできます。）
・ロックウール等のやわらかい天井には取り付けないでください。
落下の原因となります。
・ブローイング工法 吹込み用繊維質断熱材<JIS A9523>および
マット敷工法 人造鉱物繊維断熱材<JIS A9521>での断熱
施工された天井に使用することができます。
（JIL5002適合）
その他の特殊な断熱施工された天井には
使用できません。
過熱による火災の原因となります。

・調光器と組み合せて使用しないでください。
火災の原因となります。
・照射物近接限度内にドア開閉範囲や家具などの
可燃物が近づかないように考慮して取り付けて
ください。
照射物の変色・火災の原因となります。

【照射物近接限度10cm】

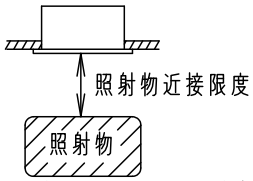

（ドア・家具・布等の可燃物）

・LEDを直視しないでください。
目の痛みの原因となることがあります。

定格電圧	入力電流	消費電力
AC100V	0.1A	4.5W
LED	電球色（2700K Ra83） 明るさ：60形電球1灯器具相当	
器具質量	0.5kg	
特記事項		

部番	部品名	材質・素材厚	備考
5			
4	取付バネ	ステンレス鋼板（t0.5）	
3	天板	亜鉛鋼板（t0.6）	
2	カバー	アクリル	乳白つや消し
1	枠	アルミダイカスト	ホワイトつや消し ポリエステル粉体塗装

品番
高気密SB形
LGB75322LE1

薗 山
田 口

パナソニック株式会社

B55　単位：mm　第三角法（JIS A-4）　LGB75322LE1-K2