⚠ 注意：商品には寿命があります。詳細はＣＬＸ２０２１ＣＡをご参照ください。

⚠ 安全に関するご注意

●一般屋外用（防雨型）器具です。浴室など湿気の多い場所、振動や衝撃の多い場所（橋や高架上等）、
腐食性ガスの発生する場所、塩素を使用する屋内プール等、海岸隣接地帯では使用しないでください。
器具の落下や絶縁不良による感電及び火災の原因となります。
●周囲温度は、－２０℃～３５℃で使用してください。又、施工時の一時的な点灯確認以外は日中点灯はしないでください。
火災・ＬＥＤ短寿命の原因となります。
●壁面取付専用器具です。天井取付、床面取付はしないでください。火災・感電・落下・浸水の原因となります。
●埋込ボックス取付専用器具です。適合埋込ボックス以外の取付けは火災・感電・落下・浸水の原因となります。
●耐風速６０ｍ／ｓ仕様です。これ以上の風速の影響を受ける場所では使用しないでください。器具落下の原因となります。
●冠水するおそれのある場所では使用しないでください。又、必ず排水処理管工事を行なってください。
火災・感電の原因となります。
●取付面とのスキマを防水シール剤で埋めてください。絶縁不良による火災・感電の原因となります。
●草や木等で器具が覆われるような場所では使用しないでください。火災の原因となります。
●落下防止ワイヤーを指定通りに取付けてください。器具落下の原因となります。
●上向き照射する場合、パネル上の堆積物は定期的に取り除いてください。
堆積物によって熱がこもり、堆積物の発火、器具破損による浸水・感電・火災の原因となります。

［使用上のご注意］

●調光器と組み合わせて使用しないでください。
●ライトアップ照明器具を照明器具以外の特殊用途や特殊環境、塩害地域でご使用される場合は、
別途ご相談ください。
●器具が点検・交換できない場所には設置しないでください。
点検できる設置場所（納め方）であること、高所設置時の点検設備（ゴンドラなど）が
あることを確認した上で、設置計画をしてください。
●施工作業を十分に考慮して造営材と器具とのスペースを確保して設置ください。
密閉された空間では使用しないでください。
発煙・発火及び器具短寿命の原因となります。
●照射方向調整後、首振回転固定ねじと水平回転固定ねじを確実に締付けてください。
●始動時に突入（インラッシュ）電流が発生します。
弊社配線器具に接続できる灯具台数は下表を参照してください。

最大接続灯数（１回路当り）

弊社製配線器具		AC100V
リモコンブレーカＣＬ型	２０Ａ	43台
リモコン漏電ブレーカＣＬＥ型	２０Ａ	
カンタッチブレーカＢＫＦ型	２０Ａ	
カンタッチ漏電ブレーカＢＫＦＥ型	２０Ａ	
コンパクトブレーカ	２０Ａ	
コンパクト漏電ブレーカ	２０Ａ	
ＨＢブレーカ	２０Ａ	
小型漏電ブレーカ	２０Ａ	

施工条件について（六角ナット施工用）

・本器具の取付金具は、埋込ボックスへ器具を取付ける時の六角ナット位置決めと
器具を取付けるために使用します。
・図の通りに取付金具を合わせ、取付金具先端に六角ナットがふれるように調整してください。

中型四角アウトレット
ボックス取付時

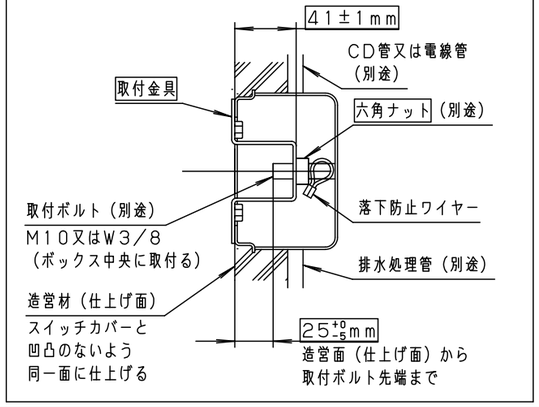

定格電圧	AC100V
周波数	50Hz/60Hz共用
入力電流	0.28A
消費電力	17.5W

適合ボックス（別売）
中型四角アウトレットボックス（DS37544）と 中型四角スイッチカバー（DS4611）

適合オプション（別売）
YYY36000（スプレッドレンズ）
YYY90104（ディフュージョンレンズ）
YYY90204（ハニカムルーバー）
YYY95160（スヌート）

受圧面積
正面：0.018m²
側面：0.029m²

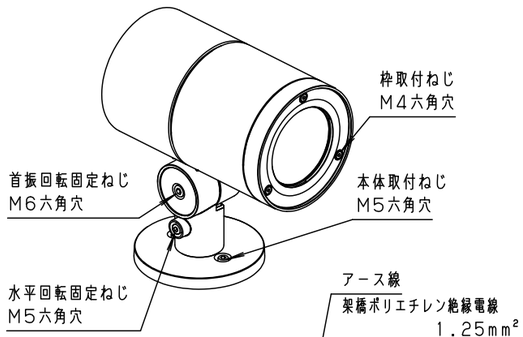

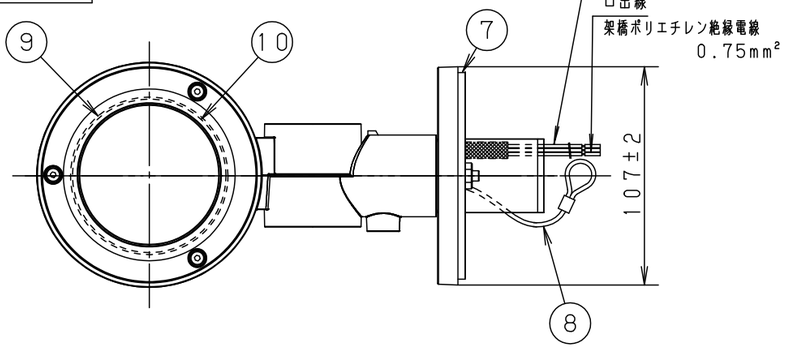

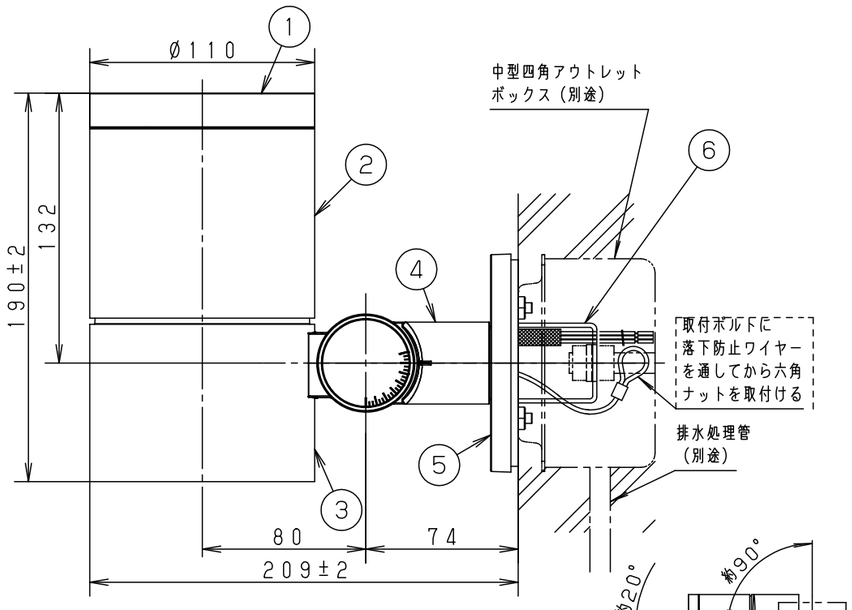

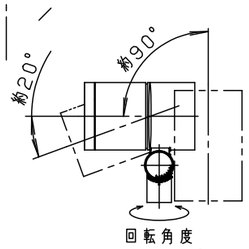

照射可能角度

部番	部品名	材質・素材厚	備考
1	枠	アルミダイカスト	シルバーメタリック アクリル塗装
2	本体	アルミダイカスト	シルバーメタリック アクリル塗装
3	エンドカバー	アルミダイカスト	シルバーメタリック アクリル塗装
4	アーム	アルミダイカスト	シルバーメタリック アクリル塗装
5	フランジ	アルミダイカスト	シルバーメタリック アクリル塗装
6	取付金具	ステンレス鋼板（t2.0）	
7	取付パッキン	ＥＰＴゴム	ブラック
8	ワイヤー	ステンレス（Ø1.2）	
9	パネル	強化ガラス（t4）	透明
10	LED電源ユニット		LED発光色：白色

器具光束 ： 1030lm
ＬＥＤ ： 白色（4000K、Ra85）
配光 ： 37°
器具質量 ： 2.4kg

特記事項 ：

SmartArchi

品番 ： YYY36926
図番 ： YYY36926-K5
尺度 ： 1：3
作成 清水 大道

パナソニック株式会社

単位mm （A3） （ ）