⚠ 注意：商品には寿命があります。詳細はＣＬＸ２０２１ＡＡをご参照ください。

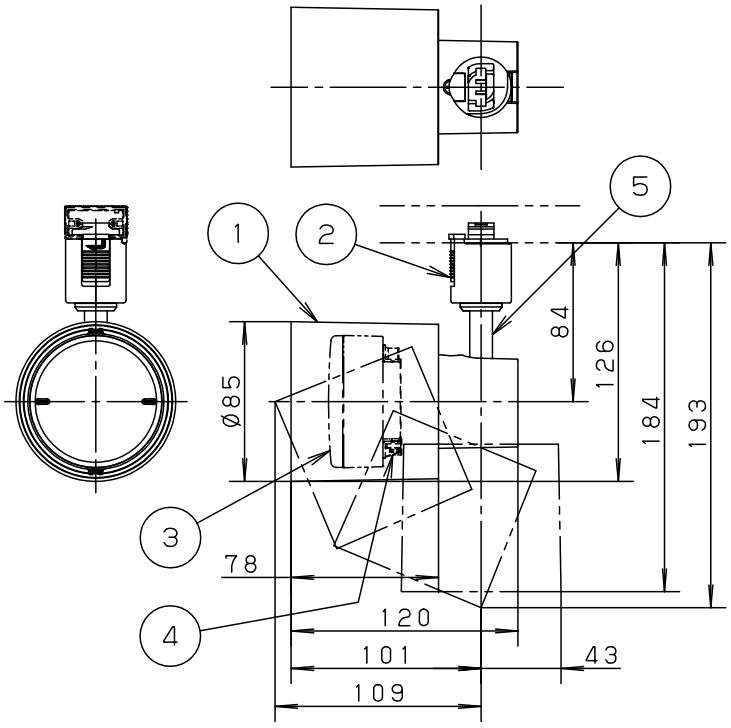

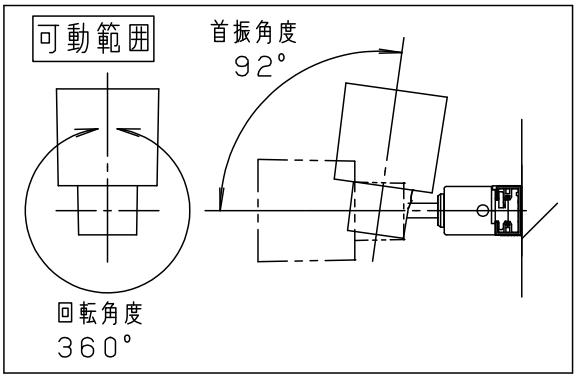

⚠ 安全に関するご注意

- 一般屋内用器具です。屋外や水気、湿気のある所では使用しないでください。絶縁不良による感電の原因となります。
- 調光器と組み合わせて使用しないでください。火災の原因となります。
- 照射物近接限度内にドア開閉範囲や家具などの可燃物が近づかないように考慮して取り付けてください。照射物の変色・火災の原因となります。
- ＬＥＤを直視しないでください。目の痛みの原因となることがあります。
- 天井面、壁面取付専用器具です。指定外取付は火災の原因となります。
- 壁面の配線ダクトに取り付ける場合は、ダクトカバーを必ずご使用ください。ほこりの侵入による火災の原因となります。

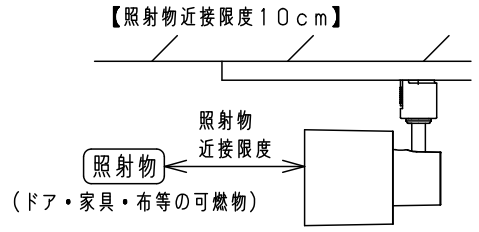

＜施工上のご注意＞

- この器具は、配線ダクト専用器具です。パナソニック製１００Ｖ用配線ダクトと組み合わせることを推奨します。
- ほたるスイッチと接続する場合は１回路につきスイッチ３個まででご使用ください。
  （４個以上のほたるスイッチと接続すると、壁スイッチを切にしても器具が消灯しないことがあります。）
- かってにスイッチなどの高機能スイッチを使用する場合は、起動方式ＣＥ１に適合した当社製スイッチを使用し、接続台数、接続方法はスイッチの取扱説明書に従ってください。

＜使用上のご注意＞

- 器具には、適合ＬＥＤフラットランプ（パナソニック製推奨）をご使用ください。
- 器具の近くでは、電子錠などに使用する光高周波方式のリモコンが動作しない場合がごくまれにありますのでご注意ください。
- 明るさ、光色、配光はＬＥＤフラットランプ交換により変更できます。ランプにより、消費電力、入力電流が異なります。
- ＬＥＤにはバラツキがあるため、同一品番商品でも発光色、明るさが異なる場合があります。
- 器具の近くでは、ラジオやテレビなどの音響、映像機器に雑音が入る場合があります。

組合せ品名	本体品番	ＬＥＤフラットランプ品番
XAS1533NCE1	LGS9503	LLD2020MNCE1

定格電圧	入力電流	消費電力
ＡＣ１００Ｖ	０．０７Ａ	４．１Ｗ
ＬＥＤ フラットランプ	昼白色（5000K 高演色Ra90）明るさ：60形電球1灯器具相当	
器具質量	０．４ｋｇ	
特記事項		

部番	部品名	材質・素材厚	備考
6			
5	アーム	アルミダイカスト	ブラックつや消しポリエステル粉体塗装
4	ソケット		口金GX53-1
3	LEDフラットランプ		集光タイプ
2	ライティングプラグ	ＰＢＴ樹脂	ブラック
1	セード	ＰＢＴ樹脂	ブラック

品名 スポットライト XAS1533NCE1

今岡 関

パナソニック株式会社

単位：ｍｍ　第三角法（ＪＩＳ Ａ-４）

ＸＡＳ１５３３ＮＣＥ１－Ｋ