⚠ 注意：商品には寿命があります。詳細はＣＬＸ２０２１ＡＡをご参照ください。

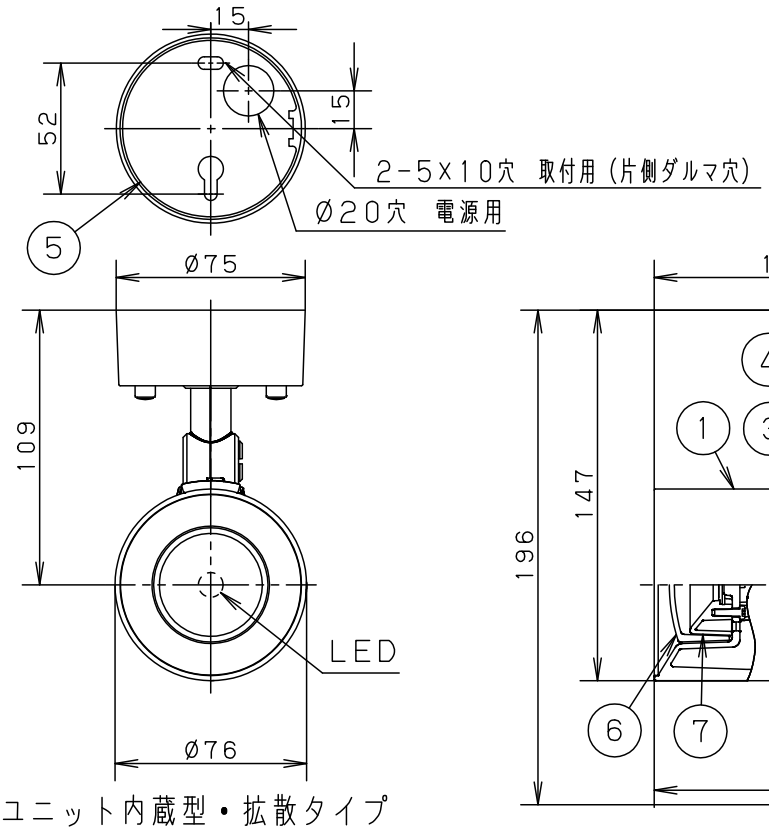

電源ユニット内蔵型・拡散タイプ

⚠ 安全に関するご注意

- 一般屋内用器具です。屋外や水気、湿気のある所では使用しないでください。絶縁不良による感電の原因となります。
- 天井面、壁面、据置取付兼用（床面据置き不可）器具です。指定外取り付けは火災の原因となります。
- 照射物近接限度内にドア開閉範囲や家具などの可燃物が近づかないように考慮して取り付けてください。照射物の変色、火災の原因となります。
- ＬＥＤを直視しないでください。目の痛みの原因になることがあります。
- 起動方式ＬＢ対応以外のライトコントロール・遅れ消灯スイッチ・リモコンアダプタと組み合わせて使用しないでください。火災の原因となります。

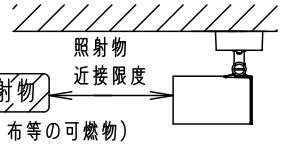

据置き取付施工例

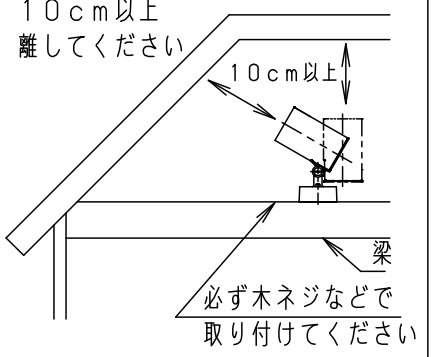

＜使用上のご注意＞

- この器具の近くでは電子錠などに使用する光高周波方式のリモコンが動作しない場合がごくまれにありますので、ご注意ください。
- ほたるスイッチと接続する場合は１回路につきスイッチ３個まででご使用ください。（４個以上のはたるスイッチと接続すると、スイッチを切にしても器具が消灯しないことがあります）
- 起動方式ＬＢ対応の当社ライトコントロールと組み合せて、１～１００％調光ができます。
- ライトコントロールとの結線方法および注意事項はライトコントロールの承認図などをご確認ください。
- ＬＥＤにはバラツキがあるため、同一品番でも商品ごとに発光色、明るさが異なる場合があります。
- 複数灯を同時に点灯させる場合、始動時間にバラツキが生じる場合があります。
- 器具の近くでは、ラジオやテレビなどの音響、映像機器に雑音が入る場合があります。

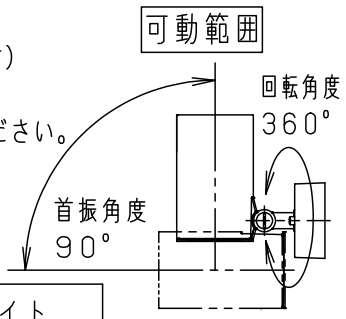

定格電圧	入力電流	消費電力
AC100V	0.06A	5.6W
ＬＥＤ	電球色（2700K Ra83） 明るさ：60形電球1灯器具相当	
器具質量	０．６ｋｇ	
特記事項		

部番	部品名	材質・素材厚	備考
7	反射板	PBT樹脂	ホワイト
6	カバー	アクリル	乳白つや消し
5	取付板	亜鉛鋼板（t1.2）	
4	フランジ	PBT樹脂	ホワイト
3	アーム	PBT樹脂	ホワイト
2	支持具	PBT樹脂	ホワイト
1	セード	アルミダイカスト	ホワイトつや消しポリエステル粉体塗装

品番 LGS1000LLB1

薗田 前田

パナソニック株式会社

単位：ｍｍ　第三角法（JIS A-4）

LGS1000LLB1-K1