Panasonic®

（屋外用）

SmartArchi
埋込ボックス

施工説明書
取扱説明書
保管用

埋込ボックス	適合器具
YYY90145	YYY66551 ・ YYY66553

・器具の取り付けには電気工事士の資格が必要です。施工は必ず工事店に依頼してください。

施工説明　**工事店様へ、この説明書は保守のためお客様へ必ずお渡しください。**

安全に関するご注意

⚠ 警告

- **施工は取扱説明書に従い確実に行う。**
  施工に不備があると、落下・感電・火災の原因となります。
- **埋込ボックスを改造しない。**火災・感電・浸水の原因となります。
- **冠水の恐れのある場所では使用しない。（図１）**
  絶縁不良による感電の原因となります。
- **壁面、背面から水のかかる場所へは取り付けない。（図２）**
  火災・感電の原因となります。
- **壁埋込専用部品です。天井や床取付はしない。**火災・感電・落下の原因となります。
- **器具表示の指定方向以外は取り付けない。**火災・感電・落下の原因となります。
- **振動や衝撃の多い場所、腐食性ガスの発生する場所、海岸隣接地帯では使用しない。**
  火災・感電・浸水の原因となります。
- **浴室、温水プール等の湿度の高い場所では使用しない。**
  絶縁不良による感電の原因となります。
- **必ず排水処理工事を行う。**水がたまり、火災・感電の原因となります。
- **積雪地域で雪解け水による冠水の恐れがある場所では使用しない。**
  絶縁不良による感電の原因となります。
- **埋込ボックスは、コンクリート流し込み用として使用しない。** 変形による感電の原因となります。
- **必ず適合器具と組み合わせて使用する。**火災・感電・浸水の原因となります。

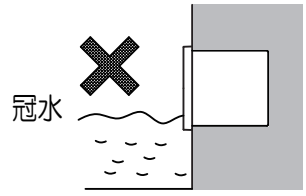

（図1）

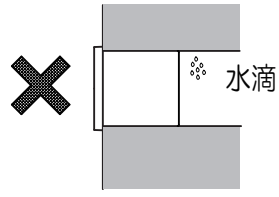

（図2）

⚠ 注意

- **この埋込ボックスは一般屋外用（防雨型）器具です。**それ以外の場所では使用できません。
- **器具の取り付け取り外しは手袋など保護具を使用してください。**けがのおそれがあります。

各部のなまえと取付方法

⚠ 警告

施工は、取扱説明書に従い確実に行ってください。
施工に不備があると、火災・感電の原因となります。

⚠注意　器具の取り付け取り外しは手袋など保護具を使用する。**けがのおそれがあります。**

1．埋込穴をあける

・CD管または電源管・排水管の工事を確実に行ってください。
不完全な場合、感電の原因となります。

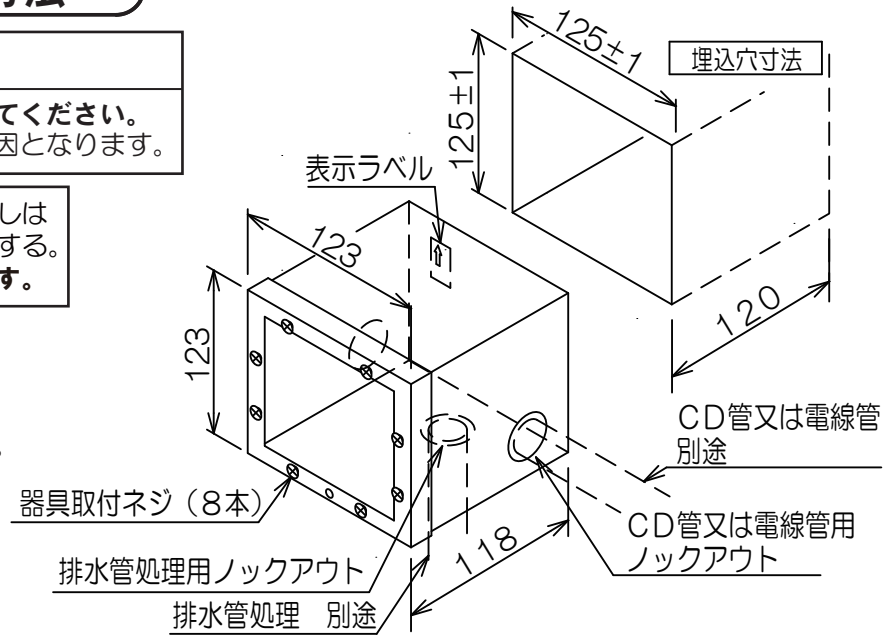

うらへ続く

各部のなまえと取付方法（つづき）

2．埋込ボックスを取り付ける

・表示ラベルの方向に従い、取付穴を利用し、埋込ボックスを取り付け、隙間をモルタルで埋めてください。
防水性を保つため、必ず壁面仕上げ材とボックスの間に隙間がないようにしてください。
不備があると浸水・感電の原因となります。

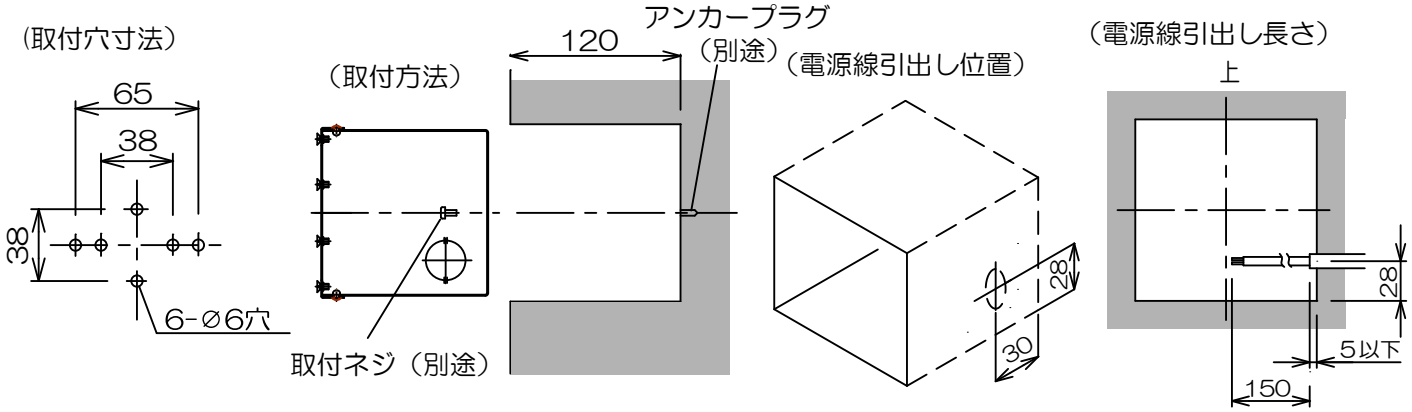

取扱説明　**お客様へ、この説明書は必ず保管ください。**

・ご使用前にこの取扱説明書を必ずお読みのうえ、正しくお使いください。

安全に関するご注意

⚠警告

●**埋込ボックスを改造しないでください。**火災・感電・浸水の原因となります。

⚠注意

●**埋込ボックスには寿命があります。**
設置して１０※年経つと、外観に異常がなくても内部の劣化は進行しています。
点検・交換してください。
※使用条件は周囲温度３０℃、１日１０時間点灯です。
・周囲温度が高い場合・点灯時間が長い場合などは寿命は短くなります。
・1年に1回は「安全チェックシート」に基づき自主点検してください。
３年に1回は工事店等の専門家による点検をお受けください。
点検せずに長期間使い続けるとまれに落下・感電・火災などに至る場合があります。

●**埋込ボックス、器具の施工は、必ず工事店・電器店（有資格者）に依頼してください。**
一般の方の施工は、法律で禁止されています。

保証について

● **保証について**
この商品の保証期間は１年間です。詳細は弊社カタログをご参照ください。

● **保証書について**
保証書が必要な場合は、弊社代理店または弊社営業所へお申し出ください。

パナソニック株式会社 ライティング事業部　〒571-8686 大阪府門真市門真 1048
お問い合わせ先 パナソニック 照明と住まいの設備・建材お客様ご相談センター
0120-878-709（フリーダイヤル） 0120-872-460(FAX)

取説No.ＹＹＹ９０１４５－ＴＢ７　M0404-070820