⚠ 注意：商品には寿命があります。詳細はＣＬＸ２０２１ＡＡをご参照ください。

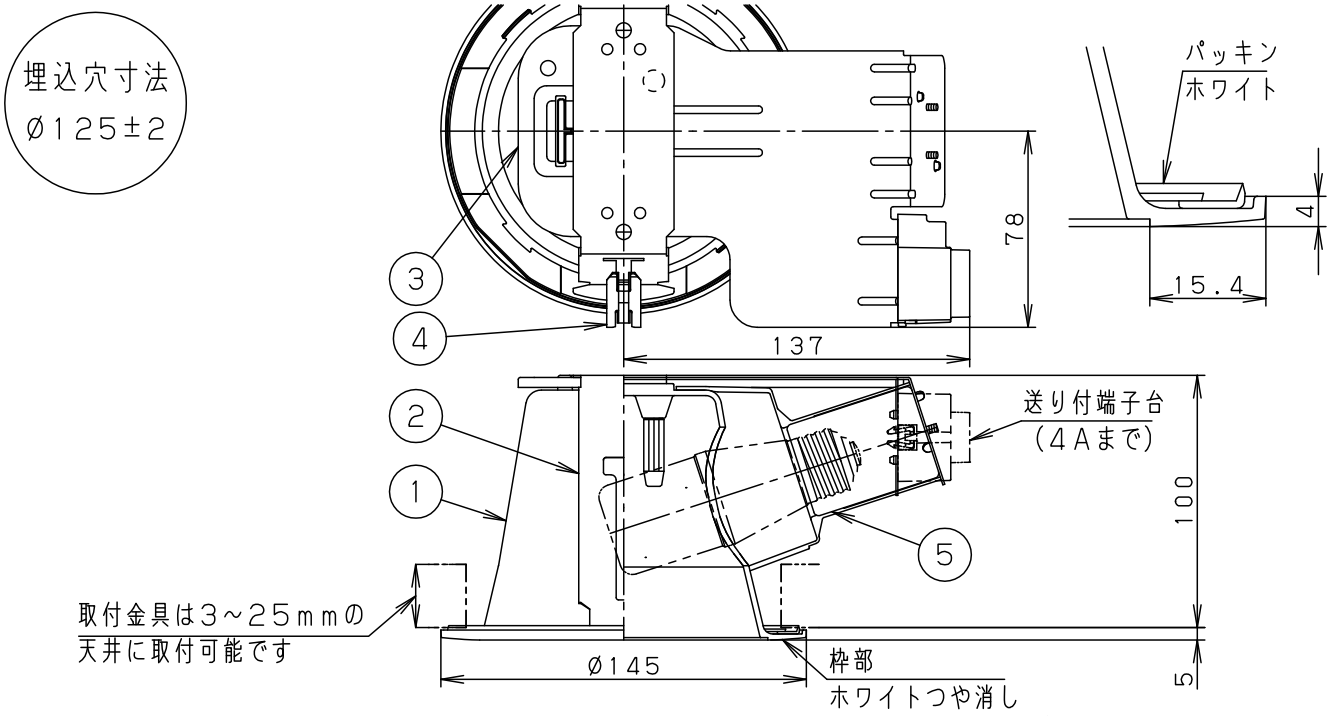


全般照明用・浅型１０Ｈ

## ⚠ 安全に関するご注意

- 一般屋内用器具です。屋外や水気、湿気のある所では使用しないでください。絶縁不良による感電の原因となります。
- 天井埋込み専用器具です。５５度を超える傾斜天井、補強のない天井には取り付けないでください。指定外取り付けは、火災、落下の原因となります。（９ｍｍ以上の石こうボードに取り付けできます。）
- ロックウール等のやわらかい天井には取り付けないでください。落下の原因となります。
- マット敷工法 人造鉱物繊維断熱材＜ＪＩＳ　Ａ９５２１＞のロールタイプまたは、バットタイプを天井に敷込む工法で断熱施工された天井に使用することができます。（ＪＩＬ５００２適合）ブローイング工法、及び特殊な断熱施工された天井には使用できません。過熱による火災の原因となります.

- 調光器と組合せて使用しないでください。火災の原因となります。
- 照射近接限度内にドア開閉範囲や家具などの可燃物が近づかないように考慮して取り付けてください。照射物の変色、火災の原因となります。

【照射物近接限度１０ｃｍ】

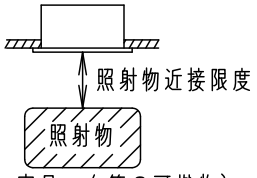


（ドア・家具・布等の可燃物）

＜使用上のご注意＞
- ランプは別売りです。
- この器具には白熱灯、電球形蛍光灯は使用できません。必ず適合ランプ（パナソニック製）をご使用ください。
- ＬＥＤにはバラツキがあるため、同一品番商品でも商品ごとに発光色・明るさが異なる場合があります。
- この器具の近くでは電子錠などに使用する光高周波方式のリモコンが動作しない場合がごくまれにありますのでご注意ください。
- 配光については斜天井対応となっていません。

＜施工上のご注意＞
- ほたるスイッチと接続する場合は１回路につきスイッチ３個までででご使用ください。（４個以上のほたるスイッチと接続すると、スイッチを切にしても器具が消灯しないことがあります。）
- 表面に凹凸のある天井の場合は、気密性が損なわれるおそれがありますので、平面に仕上げてください。

| 定格電圧 | ＡＣ１００Ｖ | | | | | |
|---|---|---|---|---|---|---|
| 適合ランプ | LDT8L (N, D) -G/S/T6<br>LDT6L (N, D) -G/S/T6 | 5 | ソケット | | E26 | 品番<br>高気密ＳＧＩ形<br>ＬＧＤ９２０３ |
| | | 4 | 取付金具 | ｽﾃﾝﾚｽ鋼板（t0.5） | | |
| 器具質量 | ０．５ｋｇ | 3 | 天　板 | 亜鉛鋼板（t０.８） | | |
| 特記事項 | | 2 | 本　体 | 亜鉛鋼板（t０.８） | | 今　小<br>岡　野 |
| | | 1 | 反射板 | ＰＢＴ樹脂 | ホワイト | |
| | | 部番 | 部　品　名 | 材質・素材厚 | 備　　考 | パナソニック株式会社 |



単位：ｍｍ　第三角法（JIS A-4）

ＬＧＤ９２０３－Ｋ