⚠ 注意：商品には寿命があります。詳細はCLX2021AAをご参照ください。

**グリーン購入法適合**

埋込穴寸法
Ø125

<適合リニューアルプレート>
LGK02002

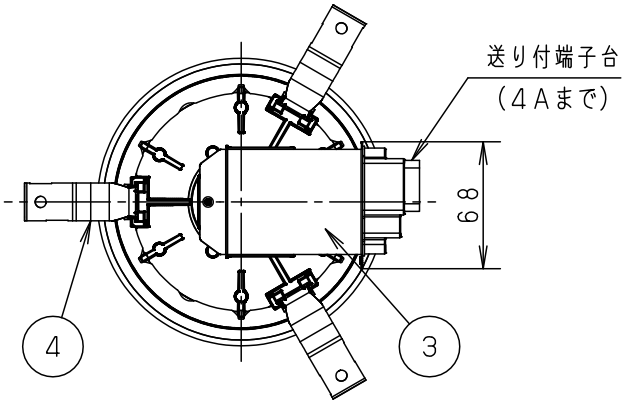


<施工上のご注意>

・埋込穴寸法の公差は下表のとおりとしてください。

| 天井の厚さ | 埋込穴寸法 |
|---|---|
| 9mm未満 | Ø125±1mm |
| 9mm以上 | Ø125$^{+3}_{-0}$mm |

・表面に凹凸のある天井の場合は、
気密性が損なわれるおそれがありますので、
平面に仕上げてください。
・この器具の配光は水平天井に対応しています。
・壁スイッチ1個当り8台まででご使用ください。
9台以上の器具を接続すると、ラッシュ電流に
よりスイッチ故障の原因となる場合があります。
・ほたるスイッチと接続する場合は1回路
につきスイッチ4個まででご使用ください。
（5個以上のほたるスイッチと接続すると、スイッチを
切にしても器具が消灯しないことがあります。）

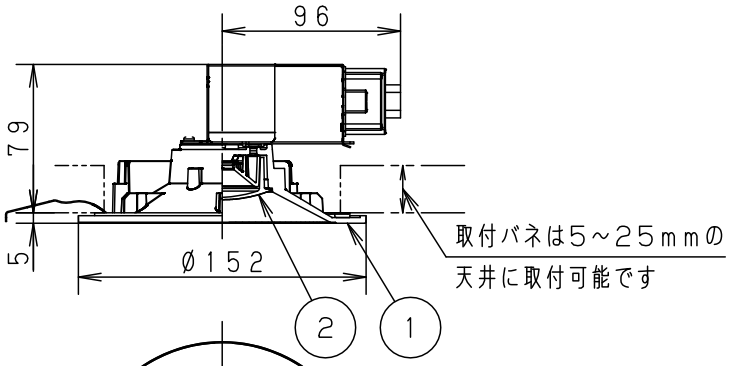


<使用上のご注意>

・LEDにはバラツキがあるため、同一品番商品でも
商品ごとに発光色、明るさが異なる場合があります。
・器具の近くでは、ラジオやテレビなどの音響、映像
機器に雑音が入る場合があります。

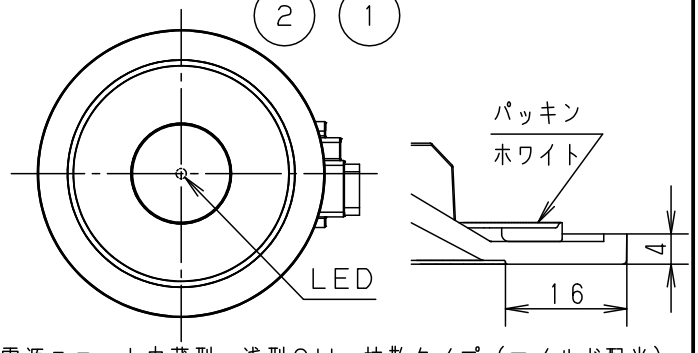


電源ユニット内蔵型・浅型8H・拡散タイプ（マイルド配光）

## ⚠ 安全に関するご注意

・一般屋内用器具です。屋外や水気、湿気のある所では使用しない
でください。絶縁不良による感電の原因となります。
・天井埋込専用器具です。
55度を超える傾斜天井、強度のない天井には取り付けないでください。
指定外取り付けは、火災、落下の原因となります。
（9mm以上の石こうボードに取り付けできます。）
・ロックウール等のやわらかい天井には取り付けないでください。
落下の原因となります。
・ブローイング工法 吹込み用繊維質断熱材<JIS A9523>および
マット敷工法 人造鉱物繊維断熱材<JIS A9521>での断熱
施工された天井に使用することができます。
（JIL5002適合）
その他の特殊な断熱施工された天井には
使用できません。
過熱による火災の原因となります。

・調光器と組み合せて使用しないでください。
火災の原因となります。
・照射物近接限度内にドア開閉範囲や家具などの
可燃物が近づかないように考慮して取り付けて
ください。
照射物の変色・火災の原因となります。

【照射物近接限度10cm】

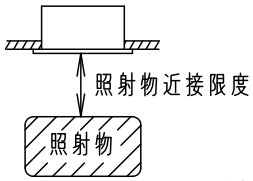


（ドア・家具・布等の可燃物）

・LEDを直視しないでください。
目の痛みの原因となることがあります。

| 定格電圧 | 入力電流 | 消費電力 |
|---|---|---|
| AC100V | 0.1A | 4.5W |
| LED | 電球色（2700K Ra83）<br>明るさ：60形電球1灯器具相当 | |
| 器具質量 | 0.5kg | |
| 特記事項 | | |

| 部番 | 部品名 | 材質・素材厚 | 備考 |
|---|---|---|---|
| 5 | | | |
| 4 | 取付バネ | ステンレス鋼板（t0.5） | |
| 3 | 天板 | 亜鉛鋼板（t0.6） | |
| 2 | カバー | アクリル | 乳白つや消し |
| 1 | 枠 | アルミダイカスト | ホワイトつや消し ポリエステル粉体塗装 |

品番
高気密SB形
LGB75322LE1

薗 山
田 口

パナソニック株式会社

D 2 1　　単位：mm　第三角法（JIS A-4）　LGB75322LE1-K2