⚠ 注意：商品には寿命があります。詳細はCLX2021MAをご参照ください。

処理・仕上げ
溶融Zn−Al−Mg合金 メッキ（HZA50A） 前処理後ミディアムグレー メタリックポリエステル粉体塗装

⚠ 安全に関するご注意

- ●60m／s仕様です。適合以外の器具、アームとの組み合せでは使用しないでください。ポール転倒の原因になります。
- ●排水処理を行い、ポール下部に川砂等を充填し、湿気がポール内に充満しないように施工してください。絶縁不良による感電および腐食によるポール折れの原因になります。
- ●ポール地際部は防錆の為、必ずコンクリート根巻きしてください。腐食によるポール折れの原因になります。
- ●浴室、温水プール等の湿度の高い場所では使用しないでください。絶縁不良による感電および腐食によるポール折れの原因になります。

〔使用上のご注意〕

- ●ポールを照明器具取付以外の特殊用途や特殊環境でご使用される場合は、別途ご相談ください。
- ●溶融Zn−Al−Mg合金メッキの製造上、外観は均一な仕上りにはなりませんので、予めご了承ください。
- ●ルミナスケープ　リニアル専用です。
  それ以外の器具取付の場合は、灯具承認図の取付方法及びポール強度をご確認の上、ご使用下さい。

灯具取付部寸法
（Aから見る）

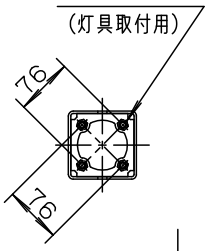

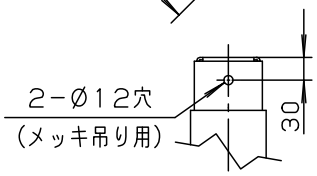

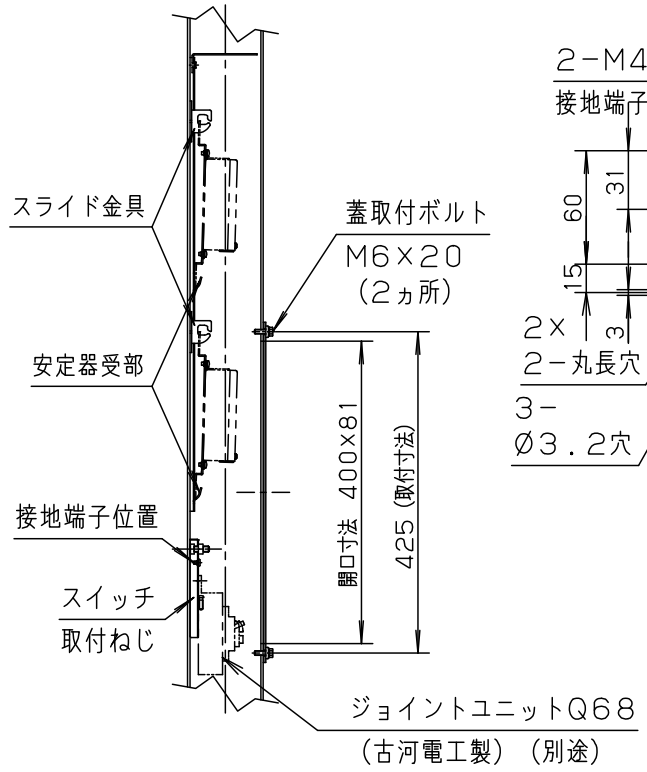

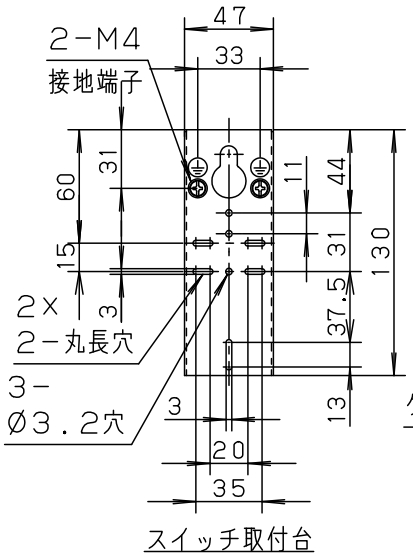

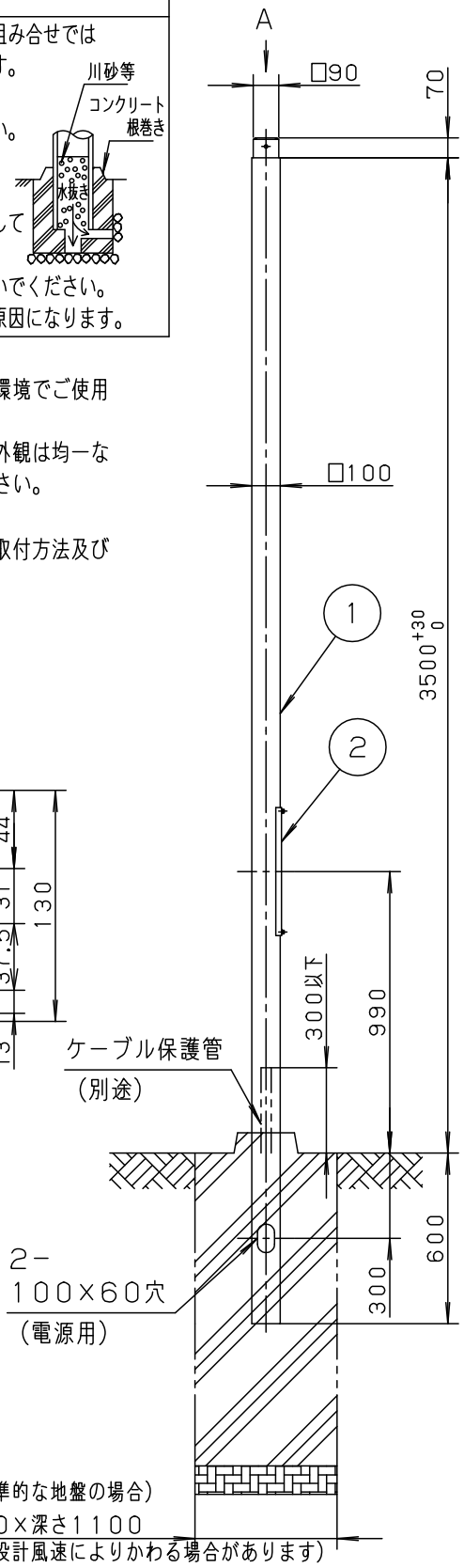

（電源ユニット取付方法）

1. 電源ユニットの上脚をスライド金具に引っ掛ける。
2. 上方にスライドさせる。
3. 電源ユニット受部に電源ユニットの下脚をのせる。

ポール内蔵可能	ジョイントユニットQ68 （FEQ68−15A，FMQ68−15A） （古河電工製）　1個	5				品番（ポール）
	電源ユニット NNY28561KLE9　2個	4				
器具質量	42.0Kg	3				NYD2300HN
特記事項		2	蓋	鋼板（t2.3）	別表参照	海　平
		1	ポール	鋼管（t3.2）（STKR400）	別表参照	路　井
		部番	部品名	材質・素材厚	備考	パナソニック株式会社

D53　　単位：mm　第三角法（JIS A-4）　NYD2300HN−K1