⚠ 注意：商品には寿命があります。詳細はＣＬＸ２０２１ＭＡをご参照ください。

品　名	品　番		処理・仕上	ポール内蔵可能安定器	ポール内蔵可能スイッチ
	上部柱	下部柱			
トクポールXY3739A	YD3611A	YD3612A	溶融Zn－Al－Mg合金メッキ（HZA50A）前処理後コーヒーブラウンポリエステル粉体塗装	86×85×320（幅）（高さ）（全長） 以下1台	15A 2P用 1個 または ジョイントユニットQ68 ※1

※1．FEQ68－15A，FMQ68－15A（古河電工製）

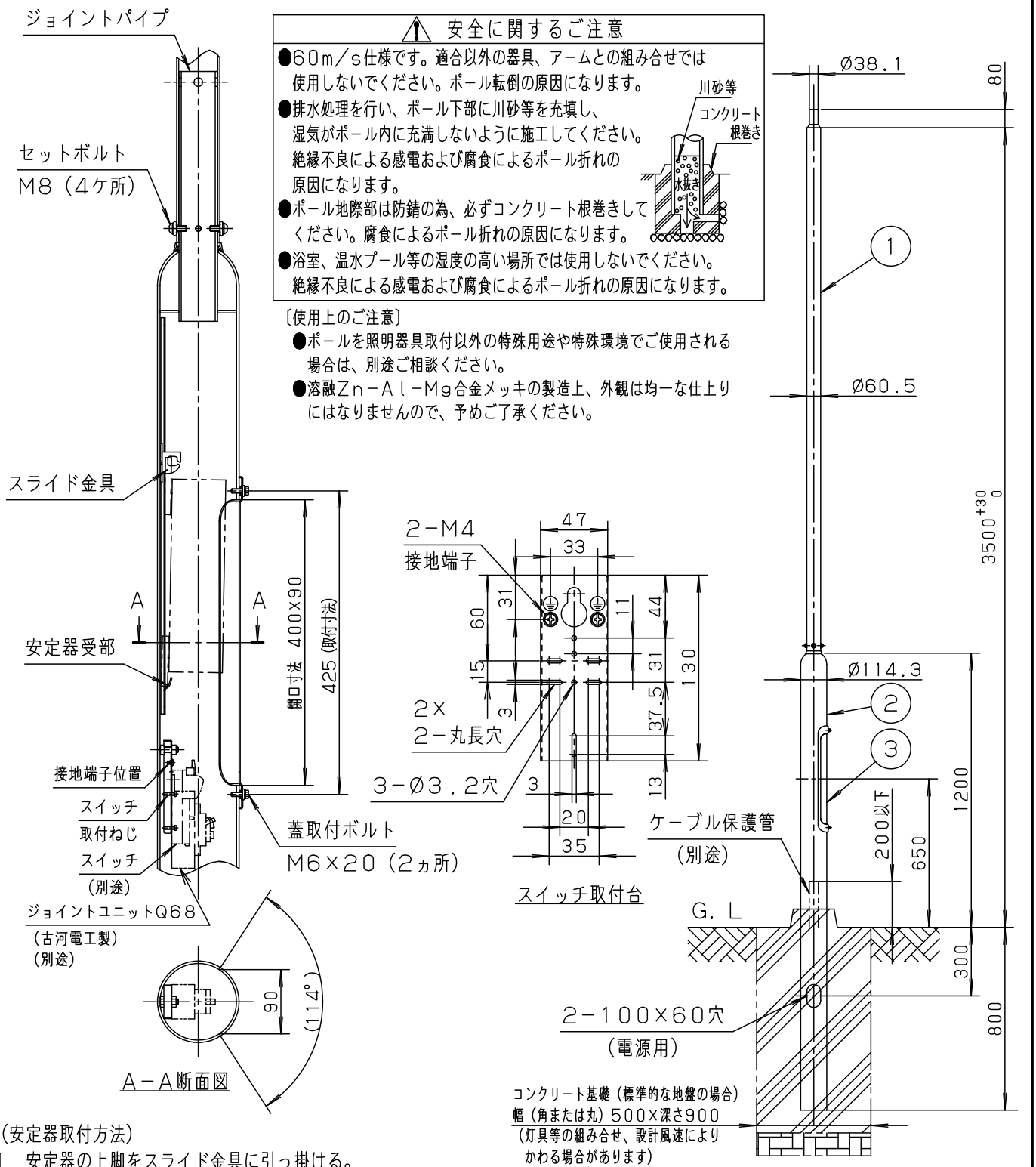

（安定器取付方法）
1．安定器の上脚をスライド金具に引っ掛ける。
2．上方にスライドさせる。
3．安定器受部に安定器の下脚をのせる。

	5				品名 トクポール XY3739A
コーヒーブラウン　マンセル　10YR2／1	4				
器具質量　28Kg	3	蓋	Zn－Al系合金メッキ鋼板（t1.6）	コーヒーブラウンポリエステル粉体塗装	
特記事項	2	下部柱	鋼管（t3.5）（STK400）	別表参照	河野
	1	上部柱	鋼管（t2.8）（STK400）	別表参照	
	部番	部品名	材質・素材厚	備考	パナソニック株式会社

D53　　単位：mm　第三角法（JIS A-4）　　XY3739A－K5